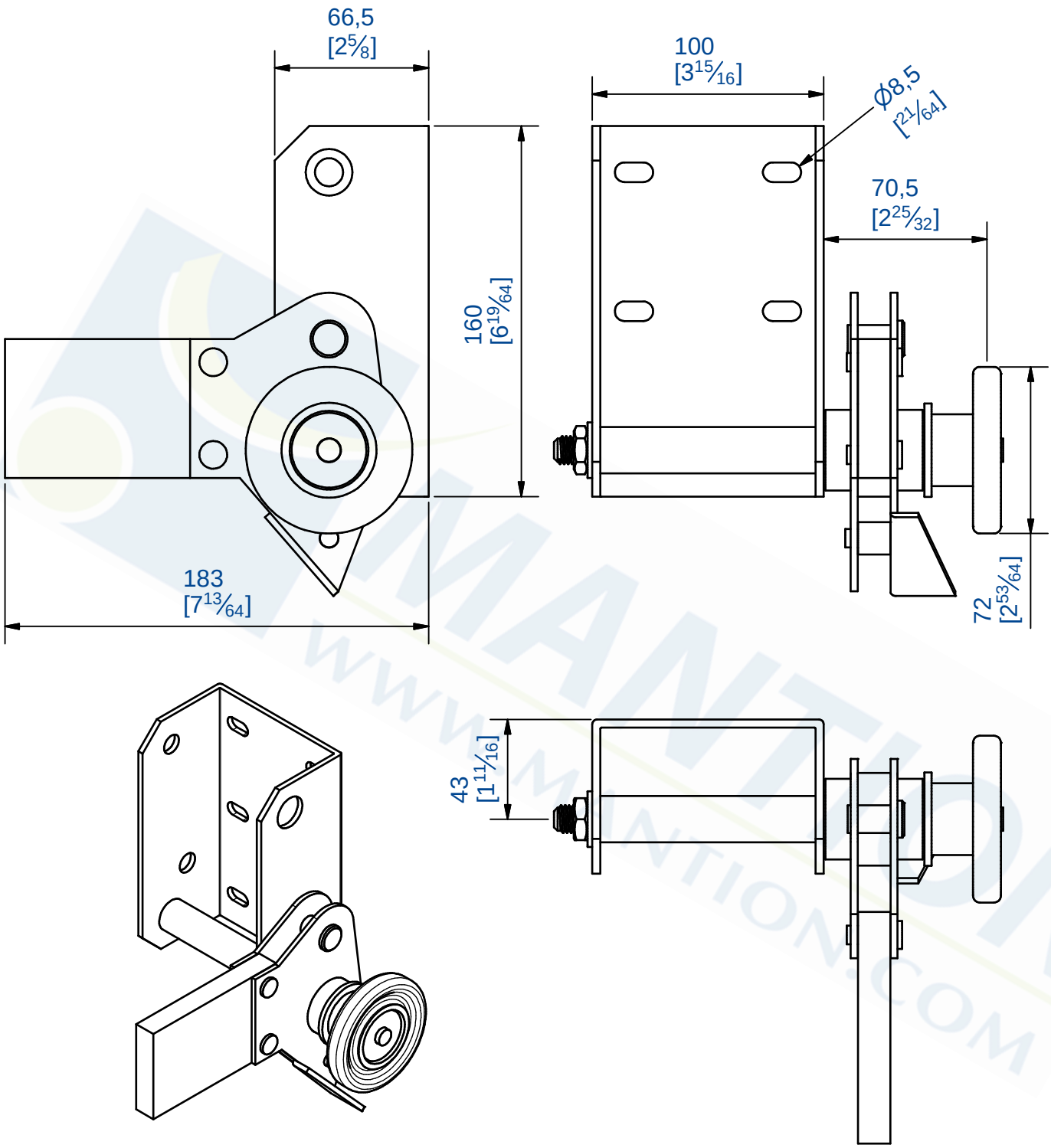

Guide droit avec galets Delrin et parachute de sécurité

Right side guide with Delrin wheels and safety parachute

MANTION
FERRURES DE PORTES COULISSANTES
MANUTENTION PAR MONORAIL
7,rue Gay Lussac
25000 BESANCON

Référence
Item Nr: **4656D**

Rail associé
Combined track: **4272**