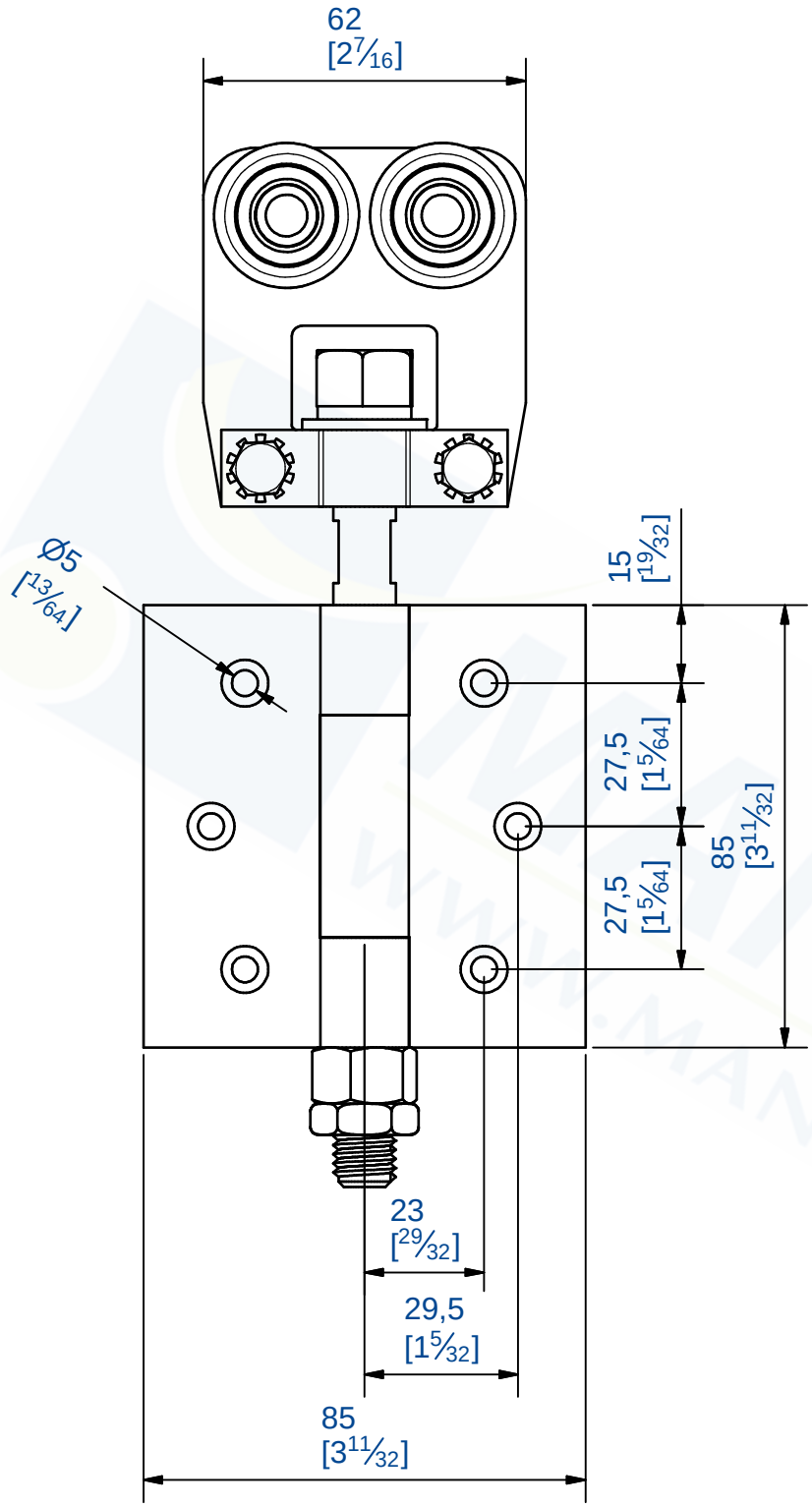

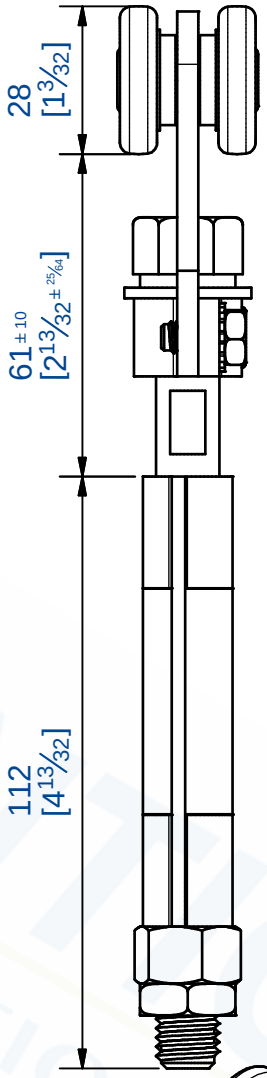

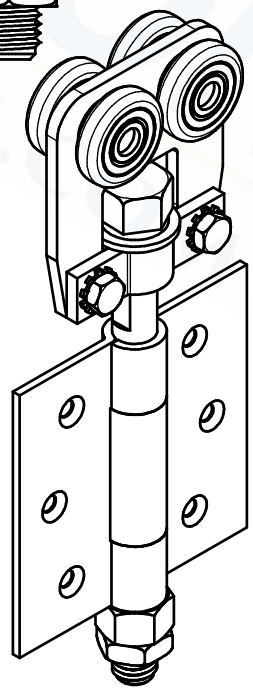

Monture intermédiaire sur charniére.
Galets acier montés sur billes
Capacité : 75 Kg

Intermediate hanger with hinge.
Steel wheels mounted on balls.
Maximum load : 75 Kg

MANTION
FERRURES DE PORTES COULISSANTES
MANUTENTION PAR MONORAIL
7,rue Gay Lussac
25000 BESANCON

Référence
Item Nr: **9532**

Rail associé
Combined track: **9030**