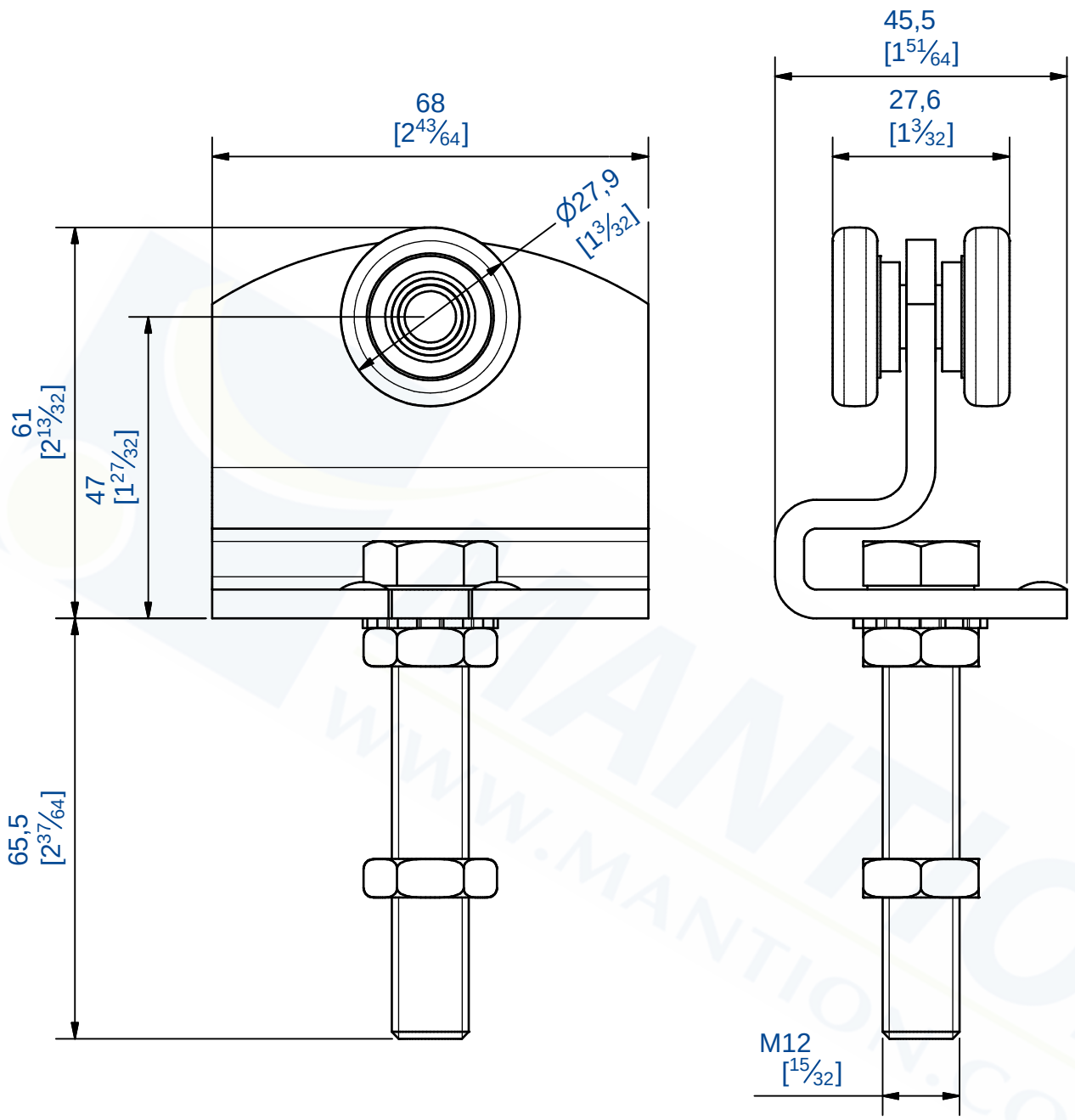

Monture à galets acier montés sur billes.
Capacité par porte : 140 Kg

Hanger with swanneck and 2 steel wheels mounted on balls.
Capacity per door : 140 Kg

MANTION
FERRURES DE PORTES COULISSANTES
MANUTENTION PAR MONORAIL
7,rue Gay Lussac
25000 BESANCON

Référence
Item Nr: **9231W**

Rail associé
Combined track: **9030**