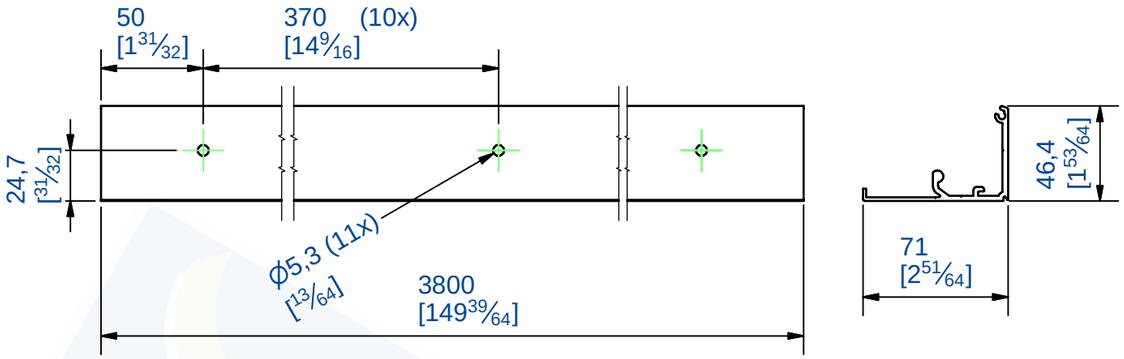

Kit pour porte coulissante en verre 80 Kg MAX
Pour baie comprise entre 1730 et 1930 mm
Fixation plafond

Composition du kit:
- 1 rail aluminium anodisé avec trous de fixation
- 1 bandeau en aluminium anodisé : L 3.80m
- 3 clips de fixation bandeau
- 2 kits montures avec pinces verre et amortisseurs
- 4 butées antidéraillement
- 2 butées gauches
- 2 butées droites
- 1 joint autocollant pour champs de porte
- 2 embouts d'extrémité de rail
- 2 guides bas
- Notice et clés de montage

Verre non fourni

Kit for sliding glass door 80 Kg MAX
Bay between 1730 and 1930 mm
Ceiling fixing

Composition of the kit:
- 1 anodized aluminum track with mounting holes
- 1 anodised aluminum pelmet. Length 3.80m
- 3 pelmet clips
- 2 gear sets with glass clamps and shock absorbers
- 4 anti-lift devices
- 2 left end stops
- 2 right end stops
- 1 seal for door edge
- 2 anodized aluminum end caps
- 2 bottom guides
- Installation instructions and tools

Glass not supplied

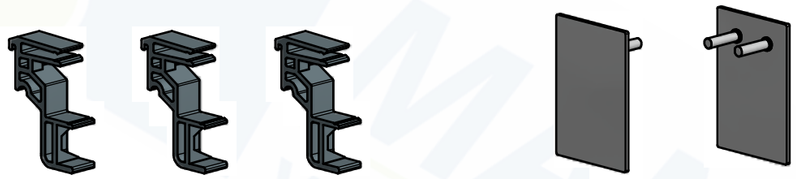

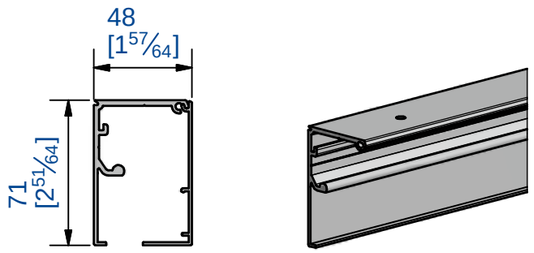

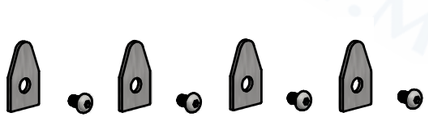

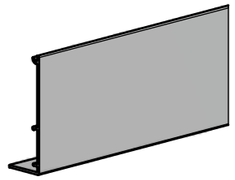

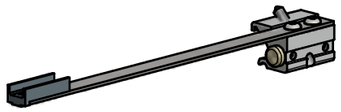

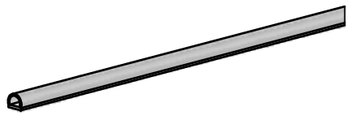

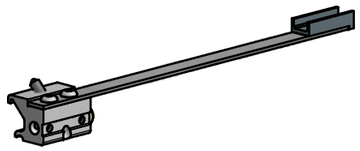

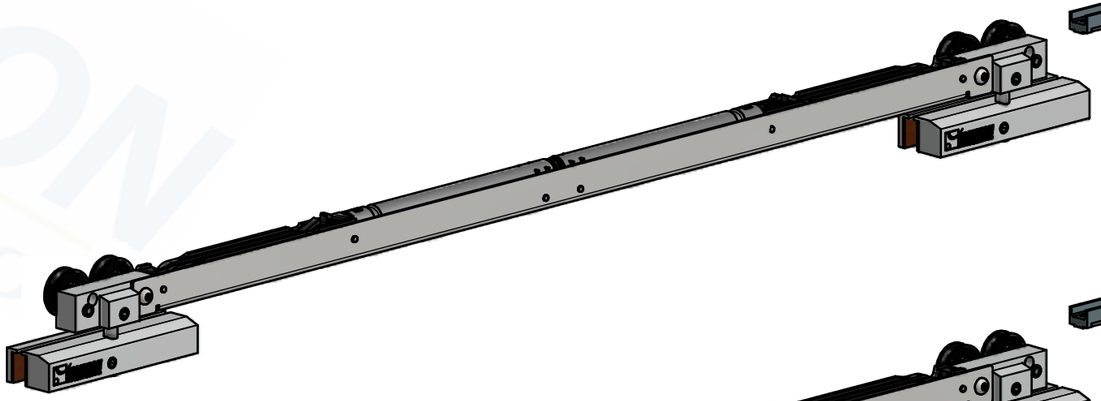

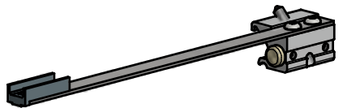

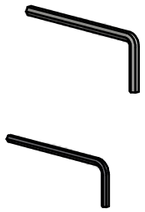

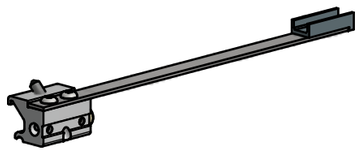

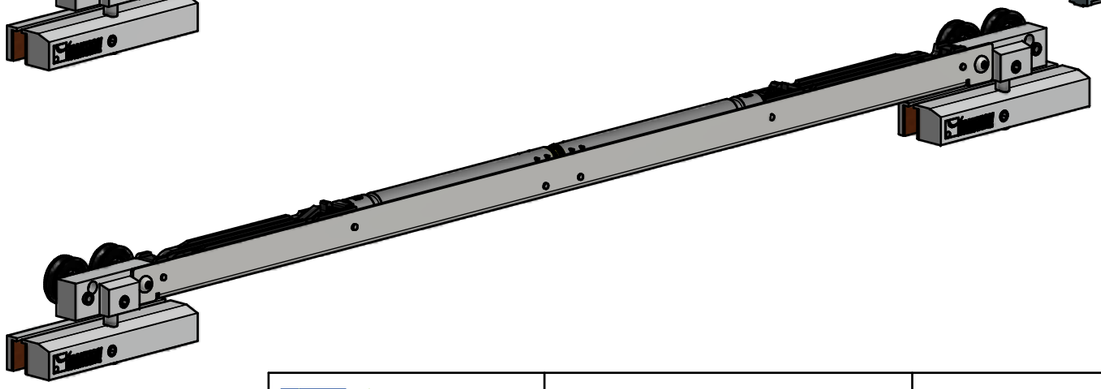

MANTION
FERRURES DE PORTES COULISSANTES
MANUTENTION PAR MONORAIL

7,rue Gay Lussac
25000 BESANCON

Référence
Item Nr: **GB0213**

Rail associé
Combined track: