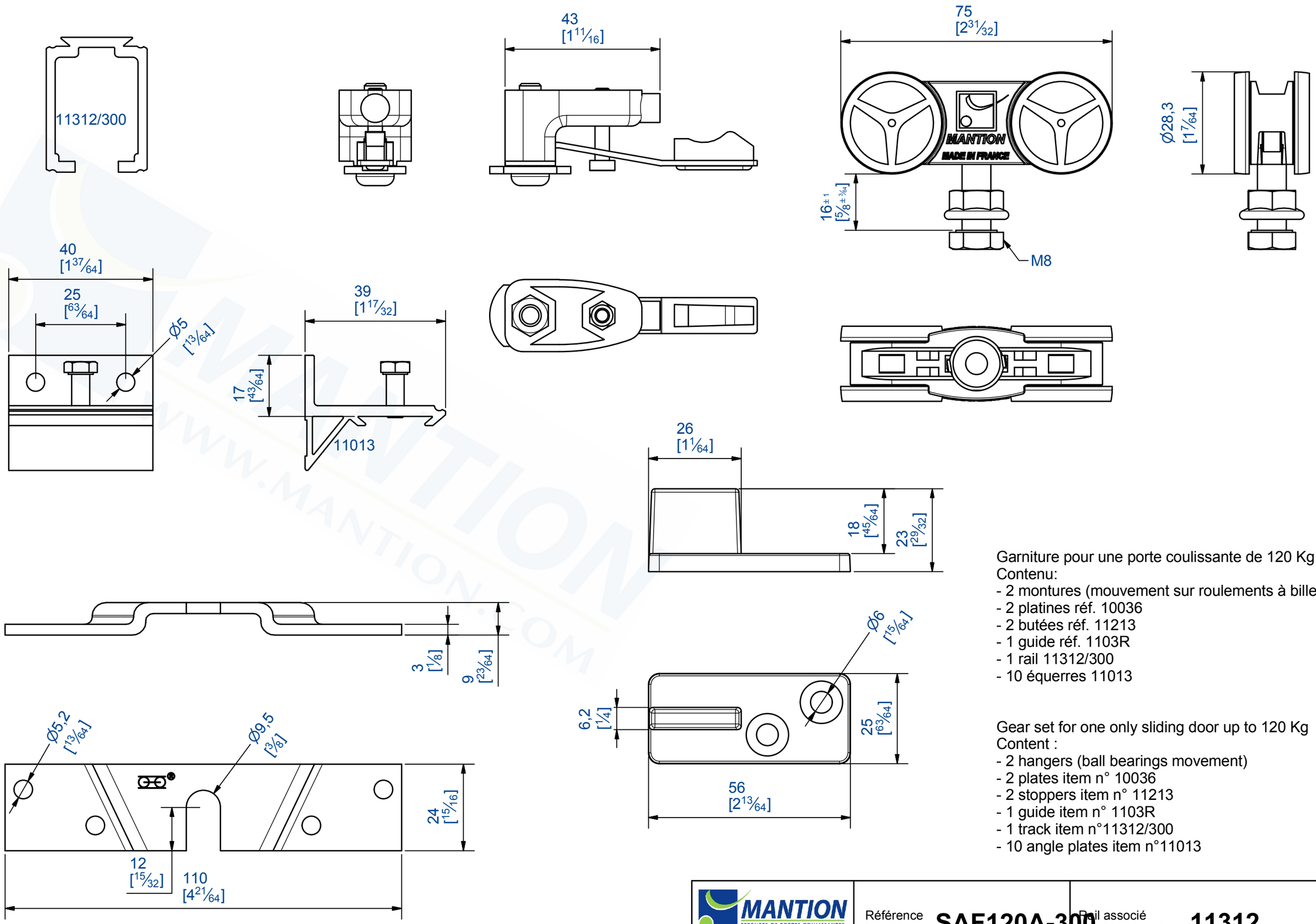

Garniture pour une porte coulissante de 120 Kg MAX
Contenu:
- 2 montures (mouvement sur roulements à billes)
- 2 platines réf. 10036
- 2 butées réf. 11213
- 1 guide réf. 1103R
- 1 rail 11312/300
- 10 équerres 11013

Gear set for one only sliding door up to 120 Kg
Content :
- 2 hangers (ball bearings movement)
- 2 plates item n° 10036
- 2 stoppers item n° 11213
- 1 guide item n° 1103R
- 1 track item n°11312/300
- 10 angle plates item n°11013

MANTION
FERRURES DE PORTES COULISSANTES
MANUTENTION PAR MONORAIL
7,rue Gay Lussac
25000 BESANCON

Référence
Item Nr: **SAF120A-300**

Rail associé
Combined track: **11312**