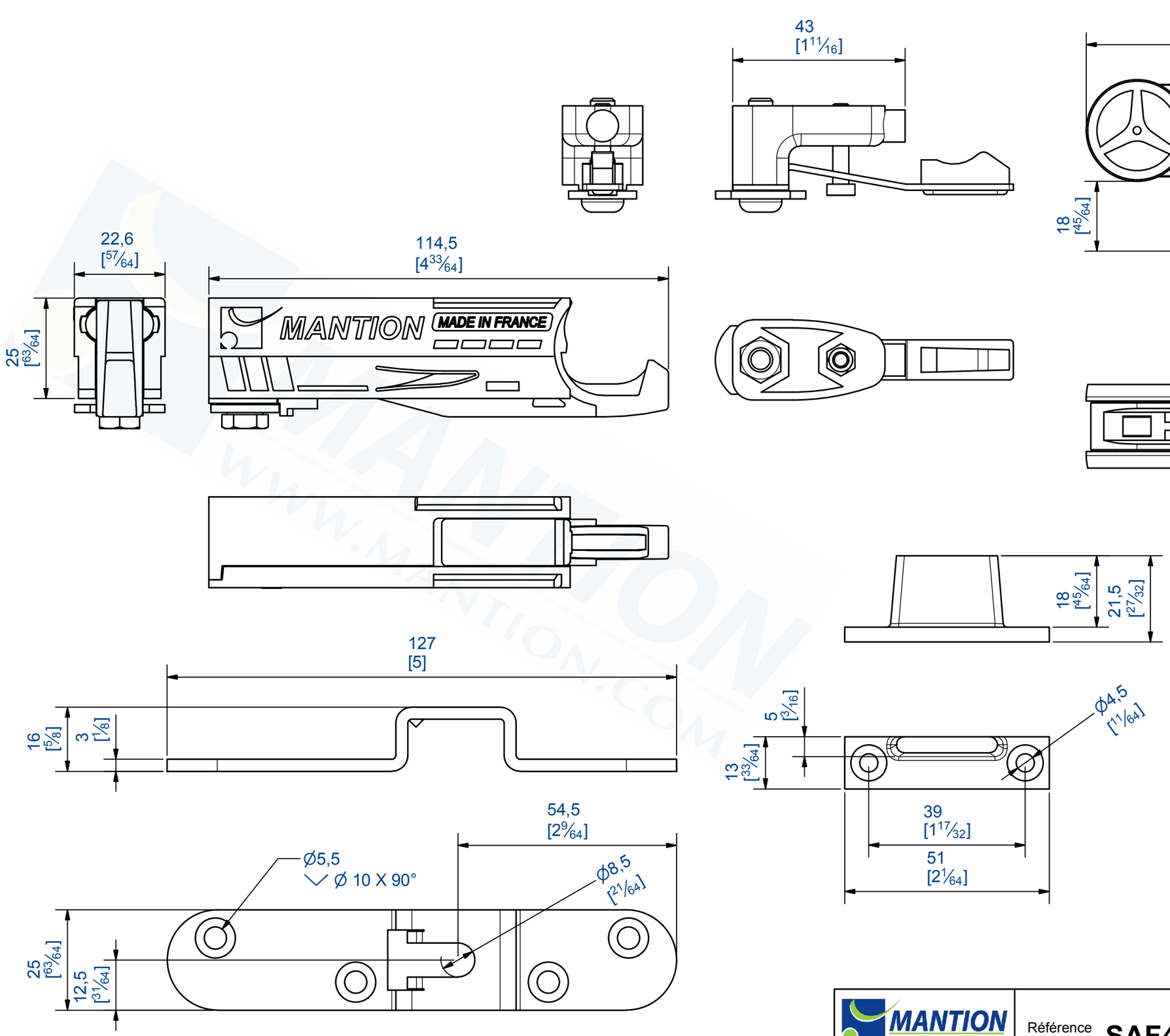

Garniture pour une porte coulissante de 40 Kg MAX
Contenu:
- 2 montures (mouvement sur roulements à billes)
- 2 platines réf. 11036
- 1 butée réf. 11213S40
- 1 butée réf. 11213
- 1 guide réf. 1103

Gear set for one only sliding door up to 40 Kg
Content :
- 2 hangers (ball bearings movement)
- 2 plates item n° 11036
- 1 stopper item n° 11213S40
- 1 stopper item n° 11213
- 1 guide item n° 1103

MANTION
FERRURES DE PORTES COULISSANTES
MANUTENTION PAR MONORAIL
7,rue Gay Lussac
25000 BESANCON

Référence
Item Nr: **SAF41A**

Rail associé
Combined track: **11108**