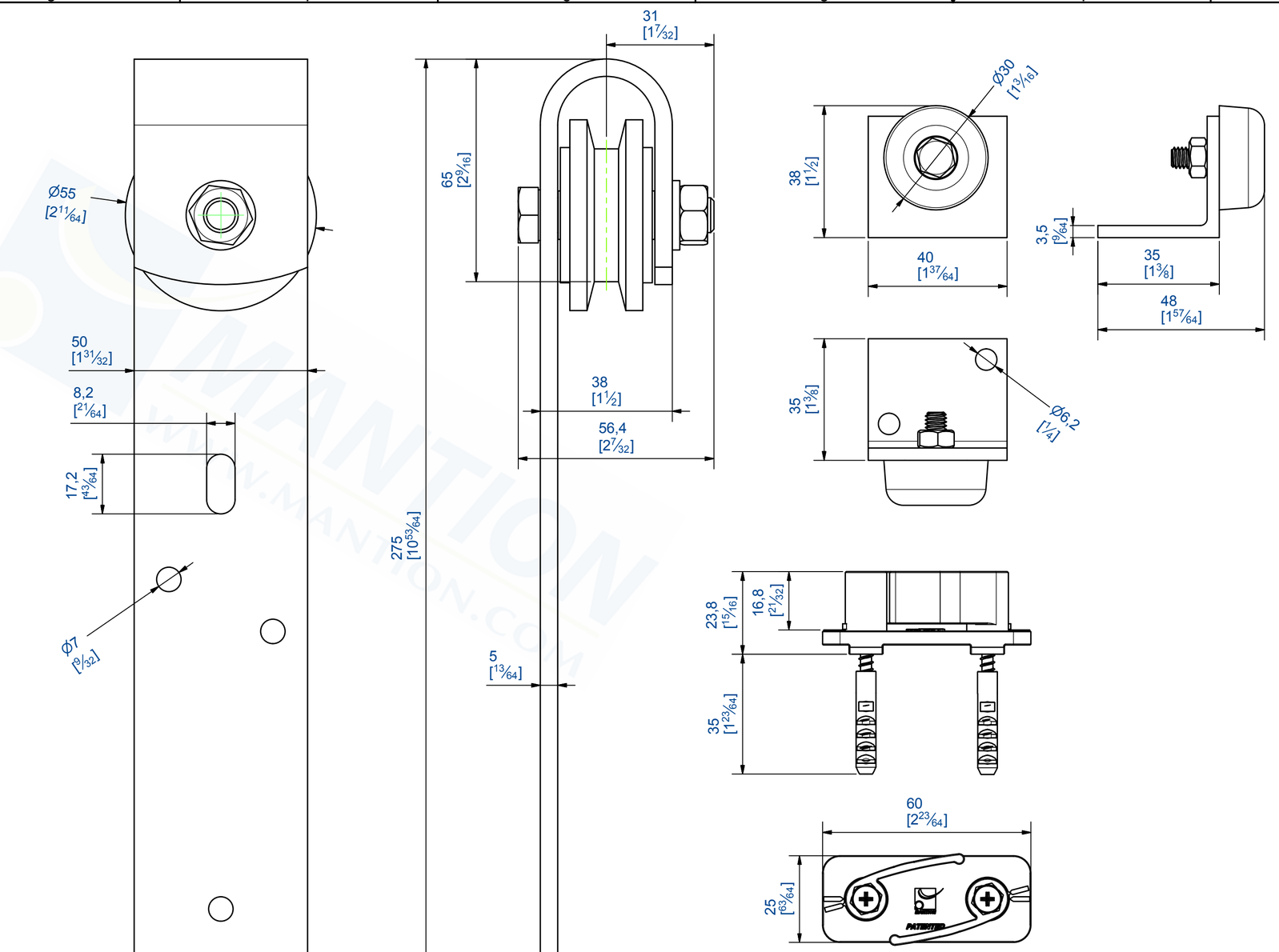

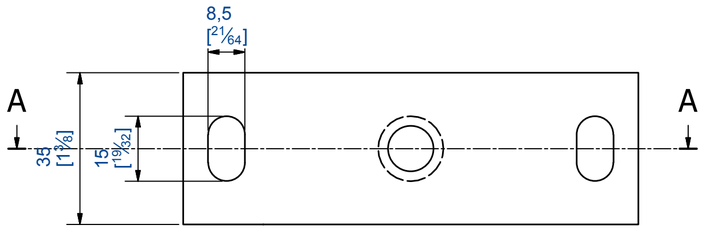

A-A

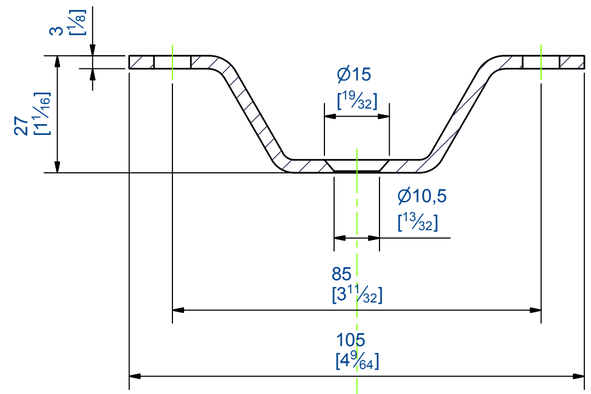

B-B

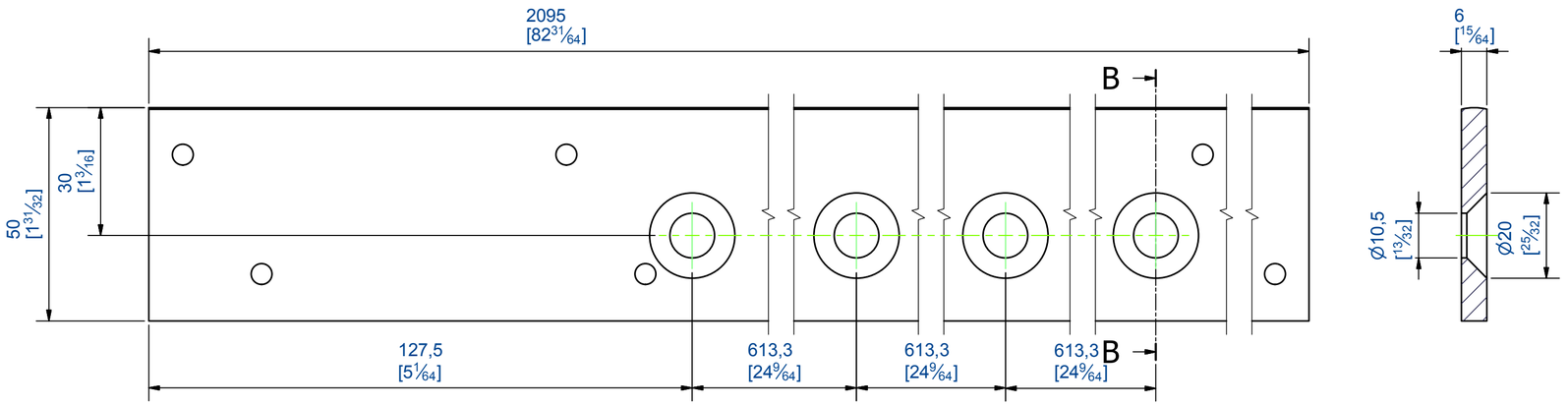

Ensemble pour une porte coulissante de 80 Kg MAX
pour baies de 900 à 1000 mm de largeur

Contenu :
- Un rail fer plat 50x6 - Longueur = 2095 mm
- 4 supports de fixation au mur
- 2 butées de rail (tampon caoutchouc)
- 1 guide bas réglable
- 2 montures finition "oxydé"

Complete sliding kit for one door up to 80 Kg.
Opening width range = 900 - 1000 mm

Content :
- 1 2095-mm-long track
- 4 brackets for wall fixing
- 2 stoppers (caoutchouc)
- 1 adjustable guide
- 2 hangers model "oxidized"

MANTION
FERRURES DE PORTES COULISSANTES
MANUTENTION PAR MONORAIL
7,rue Gay Lussac
25000 BESANCON

Référence
Item Nr: **ROCDESIGN100F**

Rail complet
Combined track:

MANTION
WWW.MANTION.COM