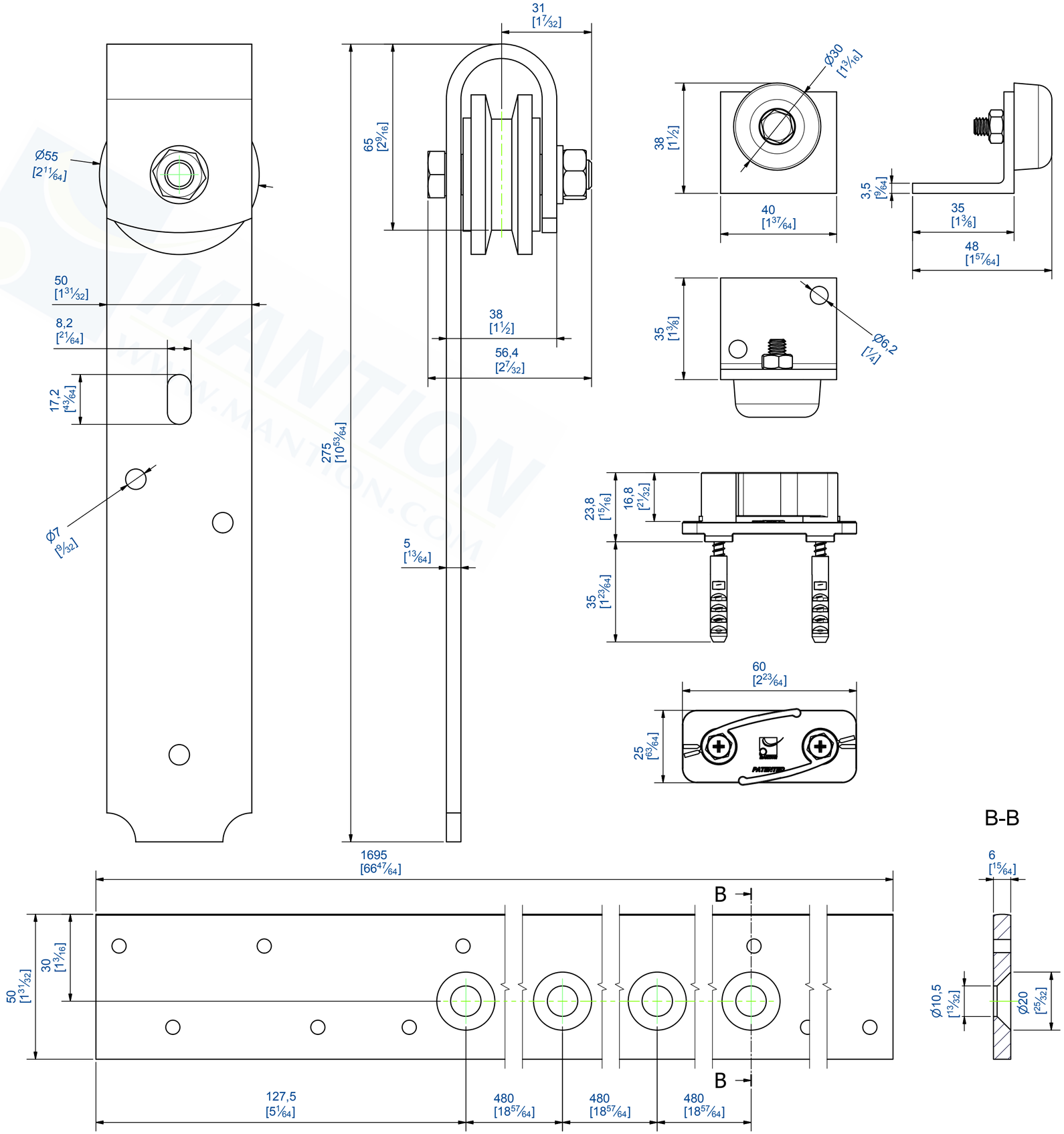

Ensemble pour une porte coulissante de 80 Kg MAX
pour baies de 700 à 800 mm de largeur

Contenu :
- Un rail fer plat 50x6 - Longueur = 1695 mm
- 4 supports de fixation au mur
- 2 butées de rail (tampon caoutchouc)
- 1 guide bas réglable
- 2 montures finition "veiné noir"

Complete sliding kit for one door up to 80 Kg.
Opening width range = 700 - 800 mm

Content :
- 1 1695-mm-long track
- 4 brackets for wall fixing
- 2 stoppers (caoutchouc)
- 1 adjustable guide
- 2 hangers model "black veined"

MANTION
FERRURES DE PORTES COULISSANTES
MANUTENTION PAR MONORAIL
7,rue Gay Lussac
25000 BESANCON

Référence
Item Nr: **ROCDESIGN80G**

Rail associé
Combined track: