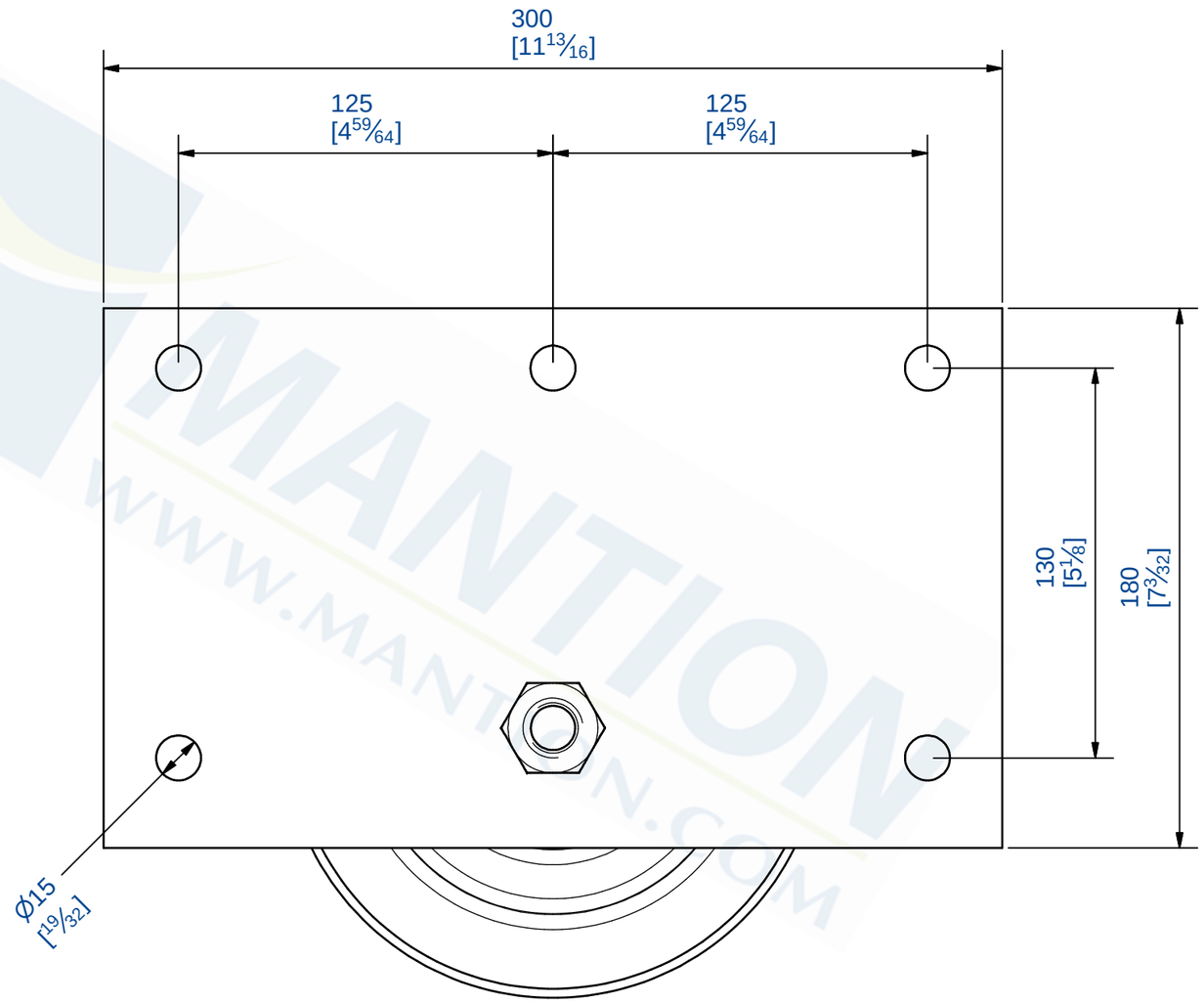

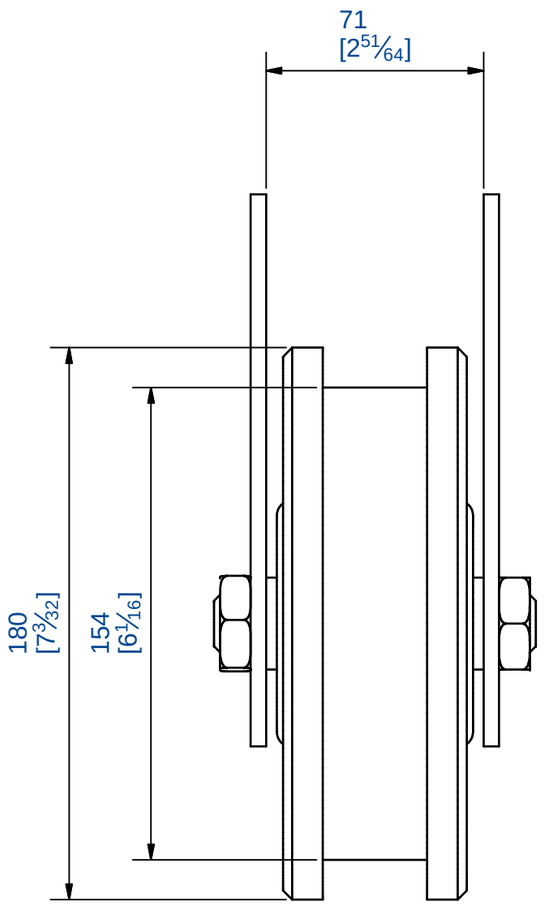

Monture gorge carrée, galet
1010GC sur roulement à billes.
Capacité / galet : 500Kg

Square groove cast iron wheel
1010GC, with ball bearing.
Capacity / wheel : 500 Kg

MANTION
FERRURES DE PORTES COULISSANTES
MANUTENTION PAR MONORAIL
7,rue Gay Lussac
25000 BESANCON

Référence
Item Nr: **1000GC**

Rail associé
Combined track: ☐ **30x30**

MANTION
WWW.MANTION.COM