PURTEC BY MANTION

MADE IN FRANCE

832C-D PURTEC by MANTION

Krananlagen aus Aluminium

Aluminium cranes

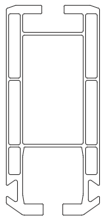

Flexibilität und Ergonomie für Sie seit über 1oo Jahren

Flexibility and ergonomics at your service for 100 years

www.förderlösung.de

Ein neuer Blick auf die Hängefördertechnik

A new glance at the manuel operated handling system

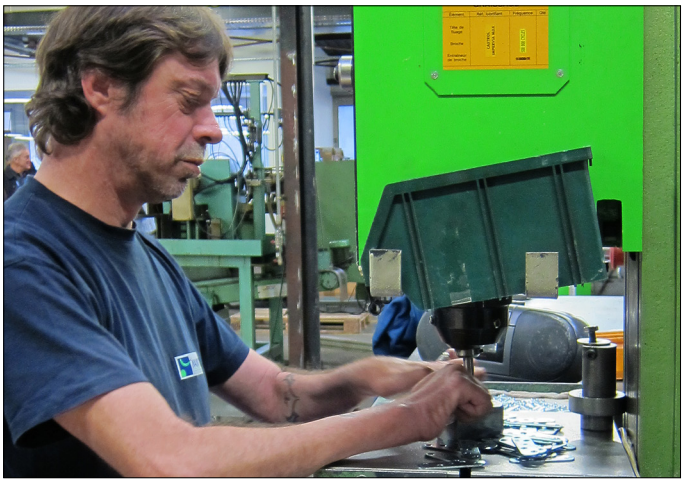

Mantion® erfreut sich eines internationalen Ansehens aufgrund:
Mantion® has an international reputation based on:

- Ständiger Innovationen und Anpassungen seiner Produkte an die Anforderungen seiner Kunden.
  Innovation and a permanent adaptation of its range of products to its customers' needs.
- Der Qualität seiner Produkte, die den strengsten Normen des Marktes entsprechen.
  A quality product, which responds to the requirements of the strictest standards.

Das Know-how von Mantion® bedeutet vor allem:
The Mantion® know-how means before all:

- Ein Team bestehend aus Frauen und Männern mit bewährten Kompetenzen, die alles daran setzen, Ihnen täglich den bestmöglichen Service zu bieten.
  Its team: people with experience and great skills who do their best to keep bringing you the best service.
- Eine kontinuierliche Investitionspolitik im Zusammenhang mit dem Einsatz neuester Technologien.
  Its permanent investment policy combined to the newest technologies.

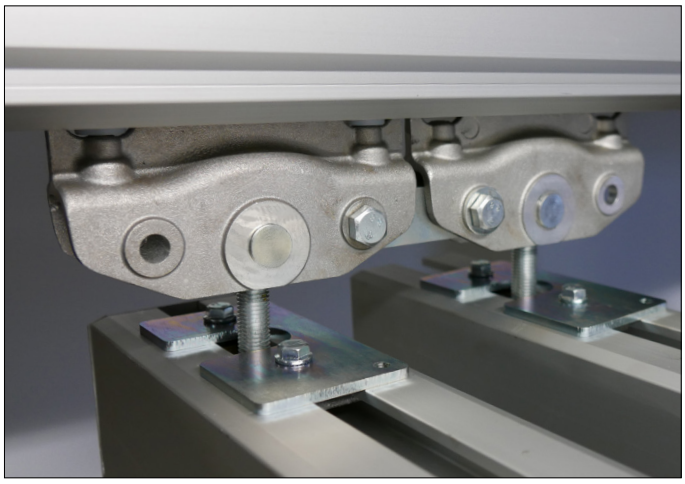

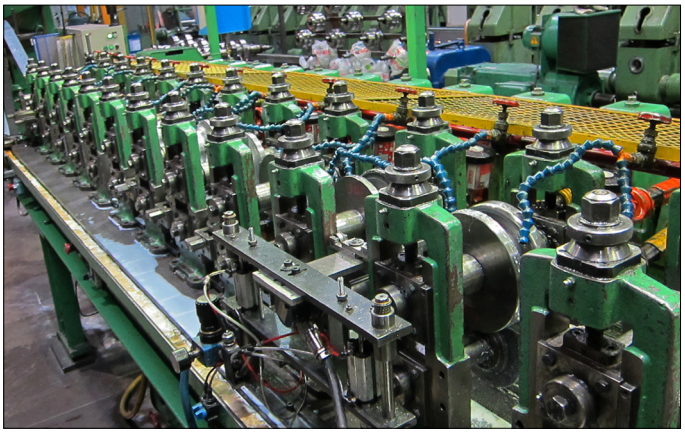

PURTEC by MANTION bietet auch ein umfassendes Programm:
PURTEC by MANTION, this is also a complete range:

- Handhängebahn und Weichen.
  Switches and monorails components.
- Krananlagen aus Stahl und Edelstahl.
  Steel and Stainless Steel cranes range.
- Schwenkkräne aus Stahl, Aluminium und Edelstahl.
  Cranes and Jibs in Steel, Aluminium and Stainless Steel.

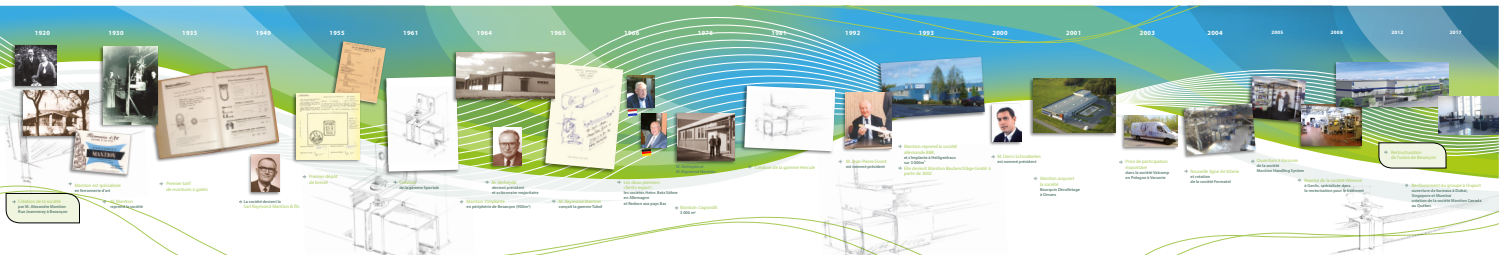

Bei Mantion® erhalten Sie Service-Leistungen in höchster Qualität:
With Mantion®, you benefit from a top quality service :

- Technische Außendienstmitarbeiter, die für Ihre Erwartungen und Bedürfnisse offen sind.
  Salesmen who listen to your needs and advise you.
- Umfangreiche technische Unterstützung durch ein Konstruktionsbüro und technische Berater, die auf Wunsch zu Ihnen kommen.
  A strong technical aid: an engineering department and technical advisers at your disposal.
- Konstruktion und Fertigung Ihrer Produkte nach Maß.
  The study and the development of special products upon request.
- Sehr kurze Lieferzeiten.
  Very short delivery time.
- Hochwertige Produkte.
  Very high quality products.

Um Ihnen die bestmögliche Leistung sowohl bei seinen Produkten als auch im organisatorischen Bereich zu bieten, ist Mantion® gemäß dieser Normen zertifiziert:
Since Mantion® has always cared about bringing you the best services within its organization and quality for its products, it is now up to standard:

ISO 14001 ISO 9001

Die Werte von MANTION

MANTION values

Bestimmung:
Our raison d'être

Zu einem agilen Hersteller zu werden, der den Anforderungen der Kunden auf dem Markt der Schiebesysteme und Hängefördertechnik gerecht wird. Und dabei sein Know-how, seine operative Exzellenz und Innovationen weiterzuentwickeln.

Our goal is to become an agile manufacturer, capable of meeting the needs of our customers on the sliding systems and overhead handling markets. We are also committed to developing our expertise, operational excellence and innovation.

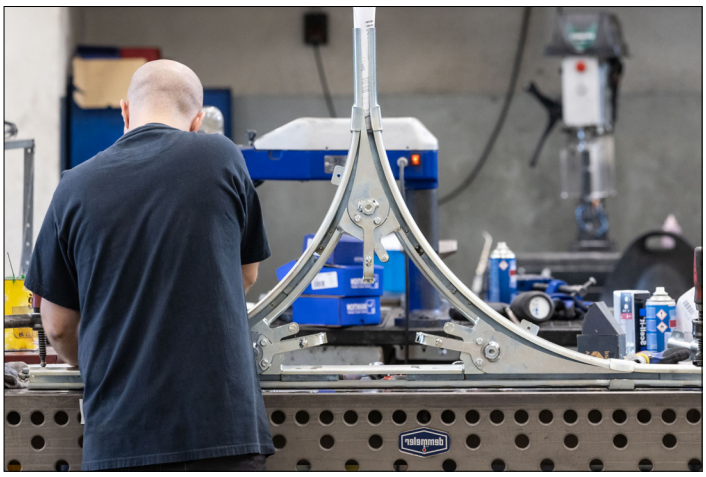

Die Geschichte
The history

Von 1920 bis heute – was für ein Weg!
From 1920 to today – we have come a long way!

Von der Werkstatt im Viertel zur ultramodernen Fabrik.
From local workshop to state-of-the-art plant.

Lange scheint es her zu sein, dass zahlreiche Kunden der Region in der kleinen Kunstschmiedewerkstatt mehrere Jahrzehnte lang Portale, Geländer, Fensterläden und Türen gekauft haben. Schon damals ist die Marke MANTION eine Qualitätsgarantie.

Um den Bestellungen aus allen Regionen Frankreichs gerecht zu werden, lässt sich die Muttergesellschaft im Jahr 1964 an ihrem aktuellen Standort in Besançon (Frankreich) nieder. Nach manchen Entwicklungen und Erweiterungen beschließt MANTION 2011, das Werk Besançon zu rationalisieren. Zwischen 2011 und 2014 wird der Standort ohne Beeinträchtigung der Service-Qualität und Stillstand der Fertigungsbänder komplett überdacht und umgebaut.

It is hard to imagine that it all began with a small wrought-iron workshop, which, for decades, supplied numerous customers from the region with gates, guardrails, shutters and doors. At that time, Mantion already stood for quality.

With orders pouring in from all over France, in 1964, the company built its main manufacturing plant at Rue Gay Lussac in Besançon, where it still stands today. In 2011, after years of development and expansion, Mantion decided to streamline its plant in Besançon. The site was completely overhauled and transformed between 2011 and 2014, without reducing service capacity or interrupting any production lines.

Mit Erfolg!
The bet paid off!

Obgleich äußerst schwierig, ermöglicht dieser Schritt der MANTION Gruppe weiter zu wachsen. Das Werk gewinnt 4.200 m² an Industriefläche und verdoppelt dabei seine Lagerkapazität auf 10,000 Paletten. Die Rationalisierung des Werks in Besançon erlaubt die Optimierung der Produktionsprozesse und stärkt die Wettbewerbsfähigkeit.

Although a rather complex operation, it opened the door to further growth for Mantion. The plant gained 4,500 m² in manufacturing space and doubled its warehouse capacity to 10,000 pallets. The streamlining of the plant in Besançon has optimised production processes and boosted competitiveness.

1920

Gründung des Unternehmens MANTION durch Herrn Alexandre MANTION in Besançon (Frankreich)

Creation of the company MANTION by Mr Alexandre MANTION in Besançon, France

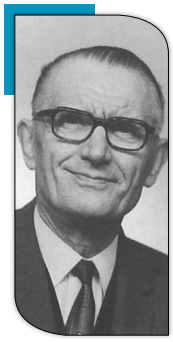

1949

Das Unternehmen firmiert in Raymond Mantion & fils SARL um.

MANTION becomes a limited liability company Raymond MANTION & fils.

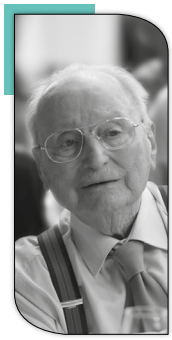

1964

Herr Verheyde wird Vorsitzender und Hauptanteilseigner.

Mr Daniel VERHEYDE becomes President and main Shareholder

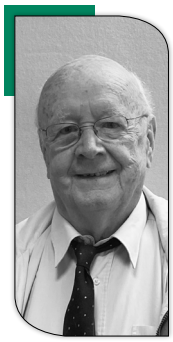

1992

Herr Jean-Pierre Essert wird Vorsitzender.

Mr Jean-Pierre ESSERT becomes CEO

2000

Herr Denis Schnoebelen wird Vorsitzender.

Mr Denis SCHNOEBELEN becomes CEO

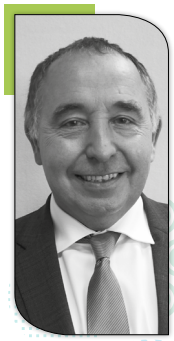

2022

Herr Martial Devaux wird zum Vorsitzenden ernannt

Mr Martial DEVAUX becomes CEO

MANTION® und die Qualität:
MANTION® and the quality:

DIE MANTION® Garantie:
The MANTION® guarantee :

Mit unseren Standardelementen können individuelle Installationen ganz einfach realisiert werden. Die Lebensdauer der verbauten Komponenten variiert je nach Einsatz- und Umgebungsbedingungen. Diese müssen in jedem Fall vom Monteur bestimmt werden. Dieser berücksichtigt die Funktionsweise, den Abstand der Träger sowie die Art und das Gewicht der zu bewegenden Lasten.
Wir geben auf unsere Artikel eine Garantie gegen Herstellungsfehler, die sich jedoch auf den Austausch von fehlerhaften Teilen beschränkt und Schadenersatz aus welchem Grund auch immer ausschließt. Teile, die verändert wurden, nach anderen als den von uns empfohlenen Verfahren (auf Anfrage erhältlich) installiert oder mit Bauteilen kombiniert wurden, die keine Originalteile von Mantion sind, sind von der Garantie ausgeschlossen.
Our standard elements make possible to create easily personalized installations. The lifespan of the components installed is variable according to its environment and conditions of use. In all cases, they must be determined by the resaller. This one will take care of the running method, the spacing of the brackets, the nature and the volume of the transported loads.
Our products are warranted against manufacture fault, however, this warranty is limited to the replacement of the defective parts only and not for damages or consequential claims of any nature. Modified parts and material installed in a different way than the one we are recommended (recommandations available on demand) or mixed with components from other than Mantion®, are not under warranty any more.

MANTION® setzt auf sein Prüflabor:
MANTION® and its test laboratory:

Mantion® ist stets auf die Qualität seiner Produkte bedacht und verfügt über eines der größten Prüfzentren
Europas im Bereich der Schiebesysteme. Tatsächlich „quälen" nicht weniger als 5 Prüfstände das ganze Jahr Schiebesysteme, um ihre Ausdauer zu prüfen. Alle Systeme von Mantion® werden diesen streng nach ISO 9001 durchgeführten Vorprüfungen unterzogen.
Mantion®, which always focuses on the quality of its products, has one of the biggest test laboratories for sliding systems in Europe. 5 test stands enable Mantion® to assay the endurance of all its sliding systems in order to comply with the requirements of the ISO 9001 standard.

Die CE-Zertifizierung:
CE certification :

Unsere Produkte werden nicht der CE-Zertifizierung unterzogen, da sie als unabhängige Komponenten vertrieben werden. Sie unterliegen erst der CE-Kennzeichnung, wenn sie vom Hersteller an der Stahlbaukonstruktion montiert werden.
Die CE-Zertifizierung muss daher durch den Planer des Systems erfolgen.
Our product are not suitable for autocertification CE because they are sold as independant parts. They are becoming a machine when they are built up together linked with a steel construction.
The CE certification have to be done by the installator.

Bei den verschiedenen technischen Angaben in diesem Katalog handelt es sich um Richtwerte, die nicht unmittelbar übernommen werden dürfen. Diese Angaben sollten anhand unserer technischen Datenblätter überprüft werden oder wenden Sie sich an uns, um eine geeignete Ausstattung passend zur jeweiligen Einbausituation und Belastung zu definieren.

Unsere technischen Datenblätter erhalten Sie auf unserer Internetseite bzw. auf Anfrage.

The information contained in this catalogue is only indicative and can't be used in a different way. Information should be cross-checked with technical data sheets or directly with us to ensure equipment corresponds to your installation site and loads.

Our technical data sheets are available via our website or on request.

Inhaltsverzeichnis
Summary

08

Aluminiumschienen
Aluminium tracks

Schienen - Krananlagen
Tracks - Cranes 08

Schienen - Laufbahnen
Tracks - Running ways 09

10

Aufhängungen
Hangers

Aufhängungen
Hangers 10

Aufhängungen
Roof hangers 12

18

Muffen
Junctions

Muffen
Junctions 18

Aufhängungen
Roof junctions 20

23

Rollwagen
End crane trolleys

Einfache Rollwagen
Simple end crane trolleys 23

Doppelrollwagen
Double end crane trolleys 24

26

Laufwagen
Trolleys

Einfache Laufwagen
Simple trolleys 26

Doppellaufwagen
Double trolleys 28

28
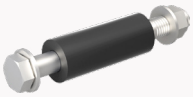
Stopper
End stops 28

29

Kabel-/Schlauchwagen
Cable carriers

Rundkabelwagen
Round cable carrier 29

Flachkabelwagen
Flat cable carrier 30

Schlauchwagen
Vaccum hose carrier 31

32 IP 23
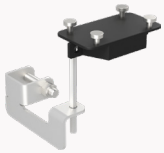
Elektrifizierung
Electrification 32

34

Abdeckkappen für Schienen
Track caps 34

35

Bohrschablonen
Templates 35

36

Zubehörteile
Accessories 36

Schienen - Krananlagen

Tracks - Cranes

■ 30400 ■ 30500 ■ 30600 ■ 30700 ■ 30800 ■ 30900

Profil Profil	Artikel-Nr. Item.Nr	Höhe (mm) Height (mm)	Breite (mm) Width (mm)	Länge (mm) Length (mm)	Gewicht (kg) Weight (Kg)	Max. Belastung (kg) Max. load (kg)	Trägheitsmoment (cm⁴) Inertia (cm⁴)
30400	30400/600	90	93	6000	22	150	134
30500	30500/600	115	95	6000	31	300	293
30600	30600/600	150	98	6000	41	600	694
	30600/900			9000	61		
30700	30700/600	185	100	6000	48	600	1241
	30700/900			9000	72		
30800	30800/600	210	100	6000	56	1200	1905
	30800/900			9000	84		
30900	30900/600	225	100	6000	70	1200	2705
	30900/800			8000	94		

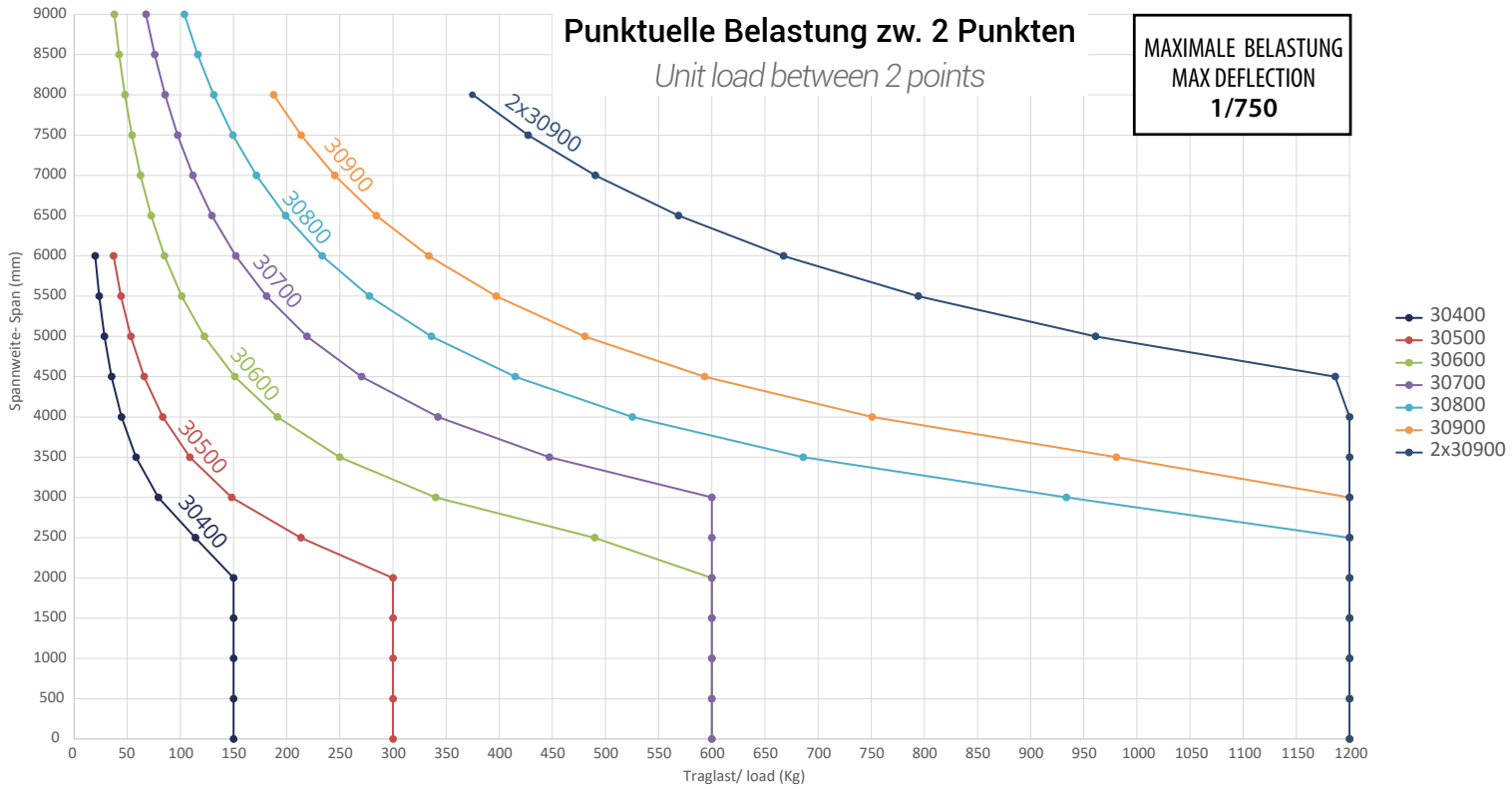

Schienen - Laufbahnen

Tracks - Running ways

30400 30500 30600 30700 30800 30900

Profil Profil	Artikel-Nr. Item.Nr	Höhe (mm) Height (mm)	Breite (mm) Width (mm)	Länge (mm) Length (mm)	Gewicht (kg) Weight (Kg)	Max. Belastung (kg) Max. load (kg)	Trägheitsmoment (cm⁴) Inertia (cm⁴)
30400	30400/600	90	93	6000	22	150	134
30500	30500/600	115	95	6000	31	300	293
30600	30600/600	150	98	6000	41	600	694
	30600/900			9000	61		
30700	30700/600	185	100	6000	48	600	1241
	30700/900			9000	72		
30800	30800/600	210	100	6000	56	1200	1905
	30800/900			9000	84		
30900	30900/600	225	100	6000	70	1200	2705
	30900/800			8000	94		

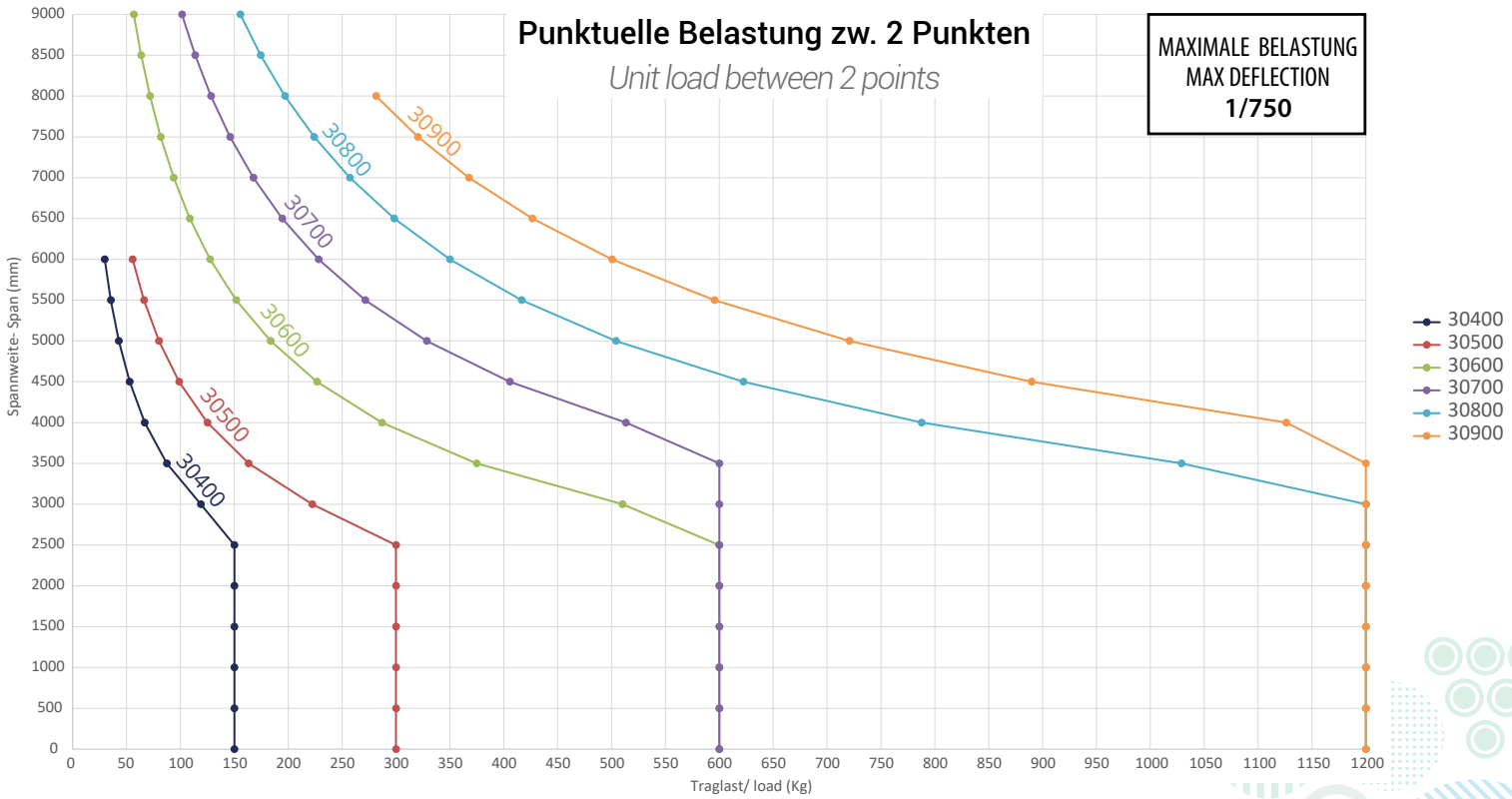

Aufhängungen
Hangers

Aufhängung mit Drehgelenk 30310
Articulated hanger 30310

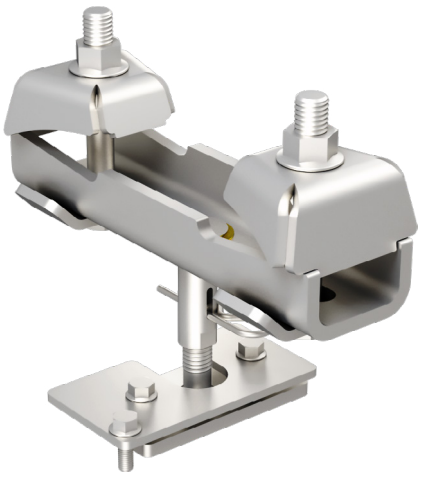

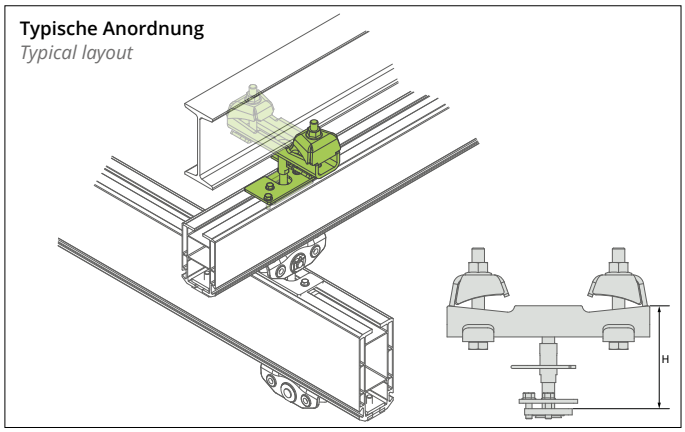

Aufhängung mit Drehgelenk zur Befestigung an Stahlkonstruktion.
Universalaufhängung für alle Schienenquerschnitte.

Articulated hanger to be fixed under a structural beam.
Universal hanger for all track sections.

Art.-Nr. Item.Nr	Tragfähigkeit Load	IPE	H
30310	1200 kg	80-300	124,5 mm
30310L	1200 kg	300-600	124,5 mm

Aufhängung mit Abhebesicherung 30310TL
Anti-lift hanger 30310TL

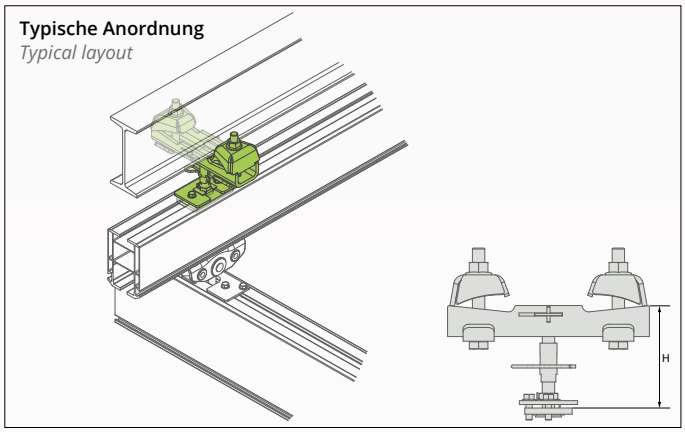

Aufhängung mit Abhebesicherung für die Laufbahn bei Verwendung eines Kragarms.
Weniger Flexibilität.
Verwendung gegenüber dem Kragarm.
Universalaufhängung für alle Schienenquerschnitte.

Anti-lift hanger when using a cantilever.
Lost of flexibility.
Use as opposed to cantilever.
Universal hanger for all track sections.

Art.-Nr. Item.Nr	Tragfähigkeit Load	IPE	H
30310TL	600 kg	80-300	124,5 mm
30310LTL	600 kg	300-600	124,5 mm

Aufhängung mit Drehgelenk und doppeltem Einstellbereich 30310DR

Double ajustement articulated hanger 30310DR

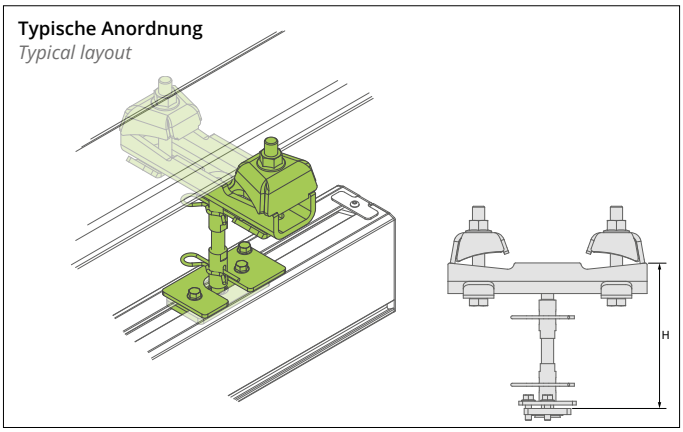

Aufhängung mit Drehgelenk zur Befestigung an der Stahlkonstruktion.
Universalaufhängung für alle Schienenquerschnitte.
Ermöglicht die Verdoppelung des Einstellbereichs.

Articulated hanger to be fixed under a structural beam.
Universal hanger for all track sections.
Allowed you to increase adjustment range (X2).

Art.-Nr. Item.Nr	Tragfähigkeit Load	IPE	H
30310DR	1200 Kg	80-300	190 mm
30310LDR	1200 Kg	300-600	190 mm

Aufhängung mit Drehgelenk Unterteil 30310B

Bottom articulated hanger 30310B

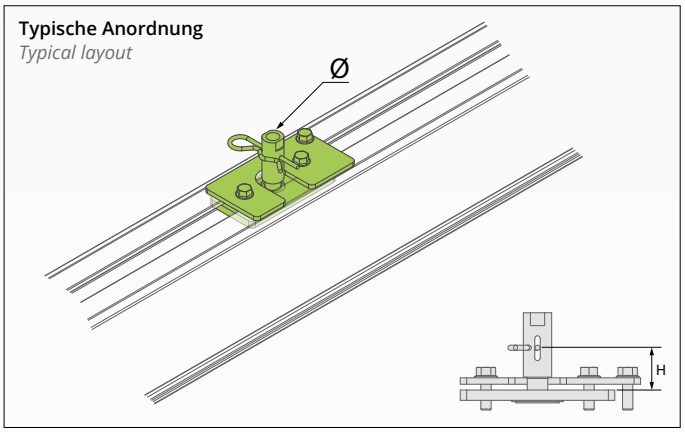

Universalaufhängung für alle Schienenquerschnitte.
Kann nicht alleine verwendet werden.

Universal hanger for all track sections.
Can not be use alone.

Art.-Nr. Item.Nr	Tragfähigkeit Load	Ø Mutter	H
30310B	1200 Kg	M16	32,5 mm

Aufhängungen
Hangers

Deckenmuffe 30310PL
Ceiling hanger 30310PL

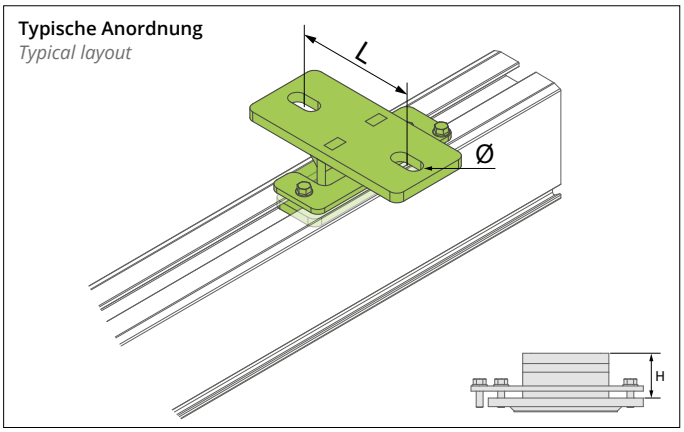

Starre Muffe zur Deckenbefestigung.
Universalmuffe für alle Schienenquerschnitte.

Rigid hanger to be fixed under the ceiling.
Universal hanger for all track sections.

Art.-Nr. Item.Nr	Tragfähigkeit Load	L	H	Schrauben-Ø Ø screw
30310PL	1200 kg	150 mm	52 mm	20 mm

Kurze Aufhängung 30310CC
Short roof hanger 30310CC

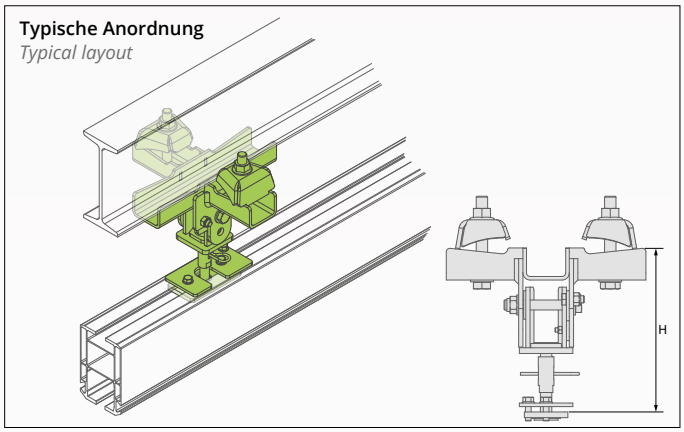

Kurze Aufhängung zur Befestigung an der Stahlkonstruktion.
Max. Neigungswinkel 25°.

Short roof hanger under structural beam.
Tilt angle 25°.

Art.-Nr. Item.Nr	Tragfähigkeit Load	H	IPE ⊥ *	IPE // *
30310CC	600 kg	230 mm	80-300	200-300
30310LCC	600 kg	230 mm	300-600	300-600

*⊥ **Quer zur Laufbahn.**
Perpendicular to the running way.

*// **Parallel zur Laufbahn.**
Parallel to the running way.

Aufhängung Oberteil 30310CH
Top roof hanger 30310CH

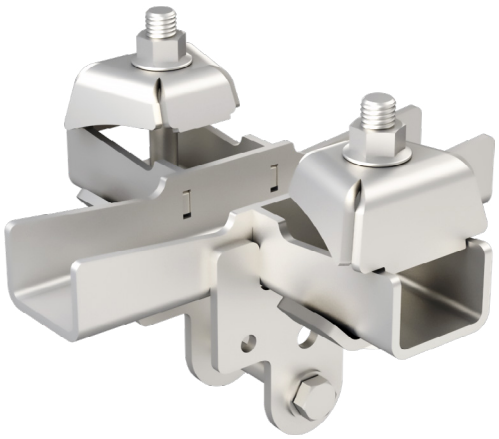

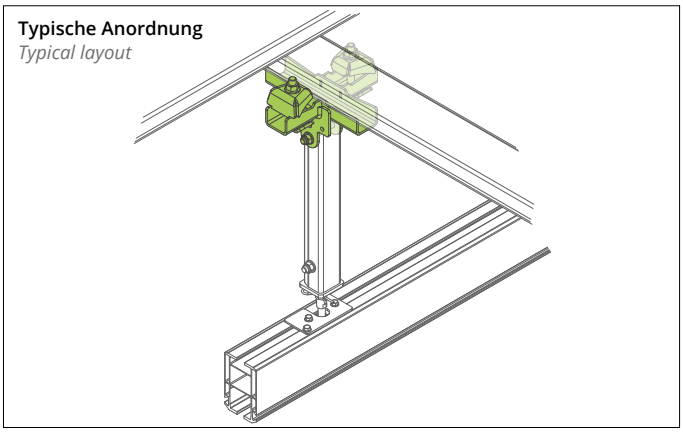

Obere Aufhängung zur Befestigung an der Stahlkonstruktion. Max. Neigungswinkel 25°.

Top roof hanger under structural beam.
Tilt angle 25°.

Art.-Nr. Item.Nr	Tragfähigkeit Load	IPE ⊥ *	IPE // *
30310CH	600 kg	80-300	200-300
30310LCH	600 kg	300-600	300-600

*⊥ **Quer zur Laufbahn.**
Perpendicular to the running way.

*// **Parallel zur Laufbahn.**
Parallel to the running way.

Aufhängung Unterteil 30310CB
Bottom roof hanger 30310CB

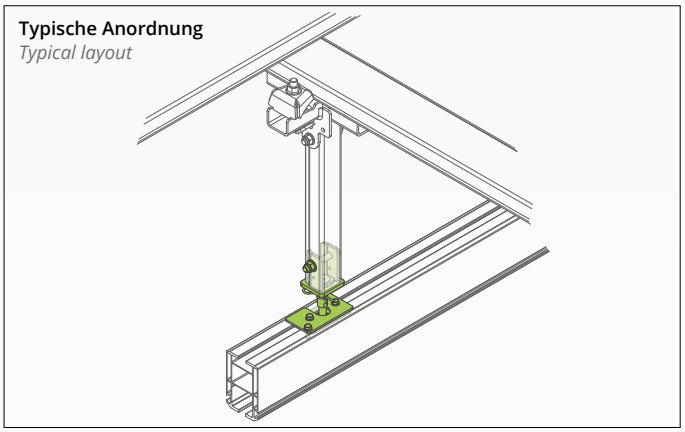

Untere Aufhängung für die Laufbahn.

Universalaufhängung für alle Schienenquerschnitte.

Low track line hanger.
Universal hanger for all track sections.

Art.-Nr. Item.Nr	Tragfähigkeit Load
30310CB	600 kg

Aufhängungen
Hangers

Deckenaufhängung Oberteil 10606CH
Top ceiling roof hanger 10606CH

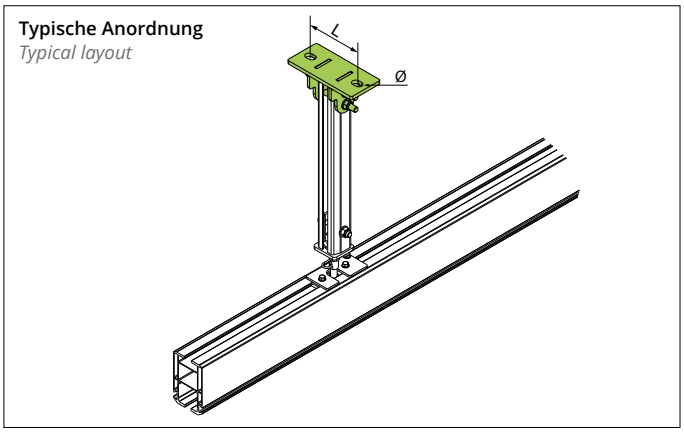

Obere Aufhängung zur Deckenbefestigung.

Top ceiling roof hanger.

Art.-Nr. Item.Nr	Tragfähigkeit Load	L	Schrauben-Ø Ø screw
10606CH	600 kg	150 mm	20 mm

Deckenaufhängung 30311CLSP
Ceiling roof hanger 30311CLSP

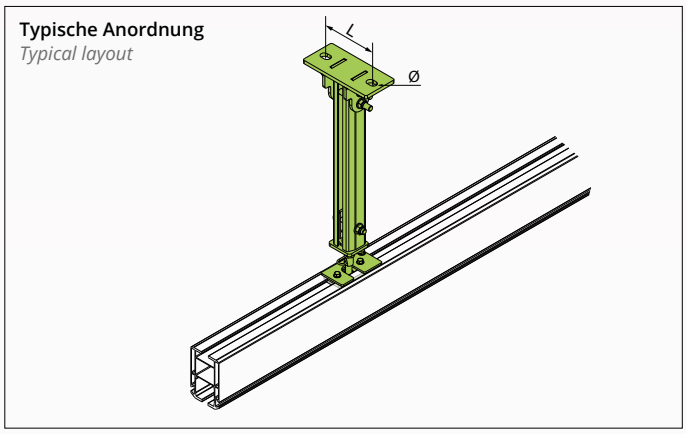

Deckenaufhängung in Speziallänge.
Bitte die gewünschte Höhe für die Kalkulation angeben.
Ist die Höhe größer als 750 mm, bitte die Dreiecksaufnahme 10507CT verwenden.

Special length ceiling roof hanger.
Please give the height you need and we will give you an offer.
When the height of roof hanger exceeds 750 mm, please use stabilisation 10507CT.

Art.-Nr. Item.Nr	Tragfähigkeit Load	L	Schrauben-Ø Ø screw
30311CLSP	600 kg	150 mm	20 mm

Spezialaufhängung 30310CLSP
Special length roof hanger 30310CLSP

Typische Anordnung
Typical layout

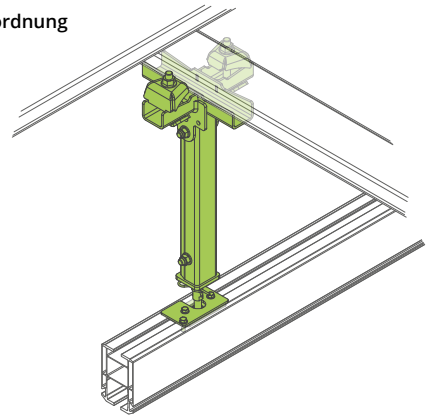

Aufhängung in Speziallänge.
Bitte die gewünschte Höhe für die Kalkulation angeben.
Max. Neigungswinkel 25°.
Ist die Höhe größer als 750 mm, bitte die Dreiecksaufnahme 10507CT verwenden.

Special length roof hanger.
Please give the height you need and we will give you an offer.
Tilt angle 25°.
When the height of roof hanger exceeds 750 mm, please use stabilisation 10507CT.

Art.-Nr. Item.Nr	Tragfähigkeit Load	IPE ⊥ *	IPE // *
30310CLSP	600 kg	80-300	200-300
30310LCLSP	600 kg	300-600	300-600

*⊥ **Quer zur Laufbahn.**
Perpendicular to the running way.

*// **Parallel zur Laufbahn.**
Parallel to the running way.

Stabilisierungssystem 10507CAR
Anti rotating 10507CAR

Typische Anordnung
Typical layout

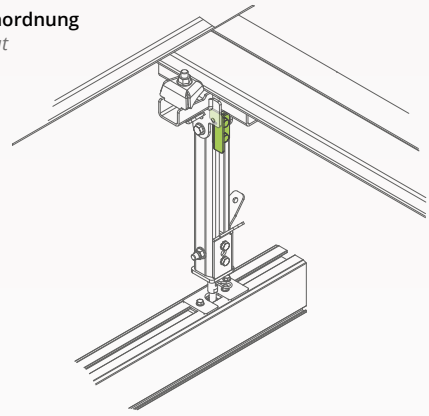

Dreiecksaufnahme 10507CT
Stabilisation 10507CT

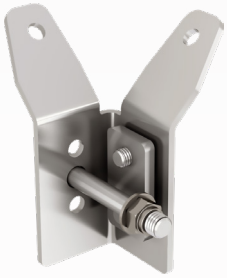

Typische Anordnung
Typical layout

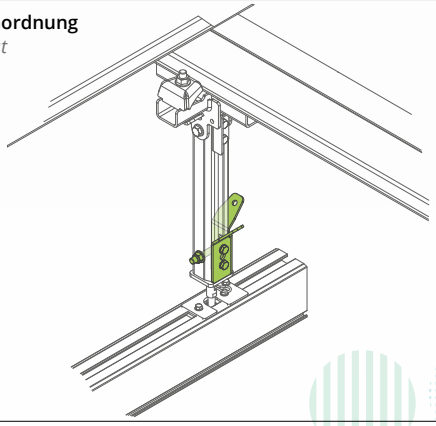

Aufhängungen
Hangers

Gurtplatte 30310PF
Plate 30310PF

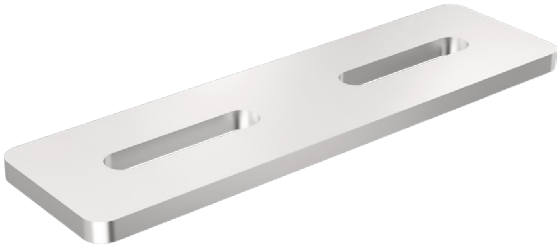

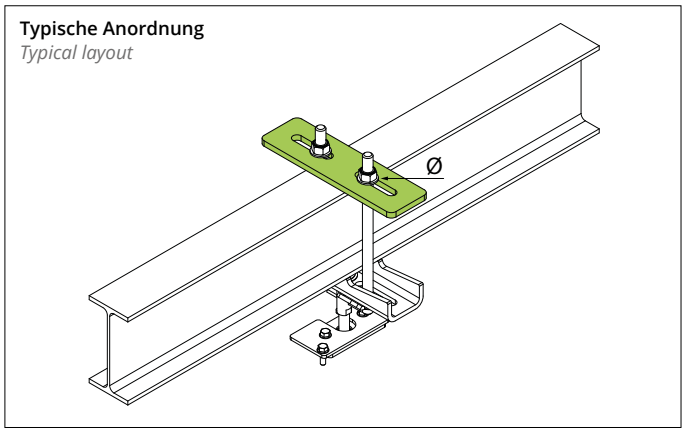

Gurtplatte.
Verwendung mit Hänger, Deckenbefestigung und Gelenkverbindung.

Belt plate.
Used with hanger, roof hanger and articulated junction.

Art.-Nr. Item.Nr	Tragfähigkeit Load	IPE	Schrauben-Ø Ø screw
30310PF	1200 Kg	80-300	M16
30310LPF	1200 Kg	300-600	M16

Gurtplatte 30310PP
Plate 30310PP

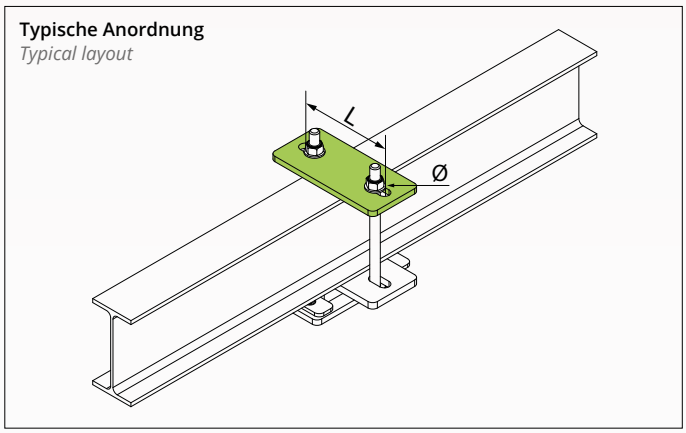

Gurtplatte.
Verwendung mit Deckenabhängung, Deckendachabhängung und Deckenabzweigung.

Belt plate.
Used with ceiling hanger, ceiling roof hanger and ceiling junction

Art.-Nr. Item.Nr	Tragfähigkeit Load	L	Schrauben-Ø Ø screw
30310PP	1200 Kg	250 mm	M20

8

PURTEC
BY MANTION
Krananlagen aus Aluminium
Aluminium cranes
MADE IN FRANCE
NEW
NEU
RUNNING WAYS
PURTEC
BY MANTION

Muffen
Junctions

Muffe mit Drehgelenk 30320
Articulated hanger 30320

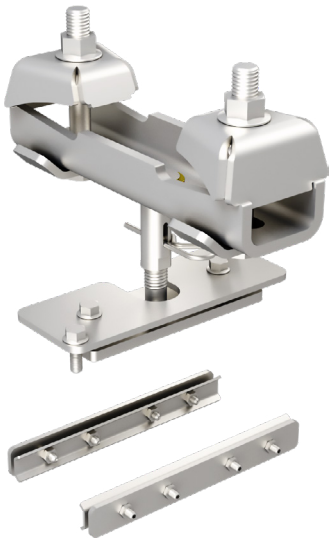

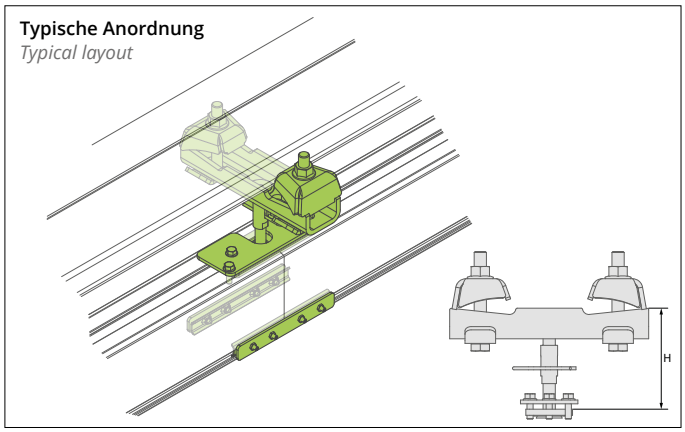

Muffe mit Drehgelenk zur Befestigung an der Stahlkonstruktion. Universalmuffe für alle Schienenquerschnitte.

Articulated junction to be fixed under structural beams. Universal for all track sections.

Art.-Nr. Item.Nr	Tragfähigkeit Load	H	IPE
30320	1200 kg	124,5 mm	80-300
30320L	1200 kg	124,5 mm	300-600

Muffe mit Abhebesicherung 30320TL
Anti-lift junction 30320TL

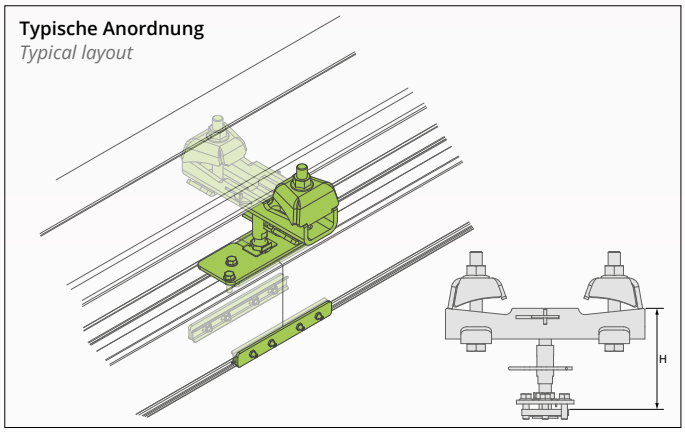

Muffe mit Abhebesicherung zur Befestigung an der Stahlkonstruktion.Universalmuffe für alle Schienenquerschnitte.

Anti-lifting junction to be fixed under structural beams. Universal for all track sections.

Art.-Nr. Item.Nr	Tragfähigkeit Load	H	IPE
30320TL	600 kg	124,5 mm	80-300
30320LTL	600 kg	124,5 mm	300-600

Muffe mit Drehgelenk und doppeltem Einstellbereich 30320DR

Double ajustement articulated junction 30320DR

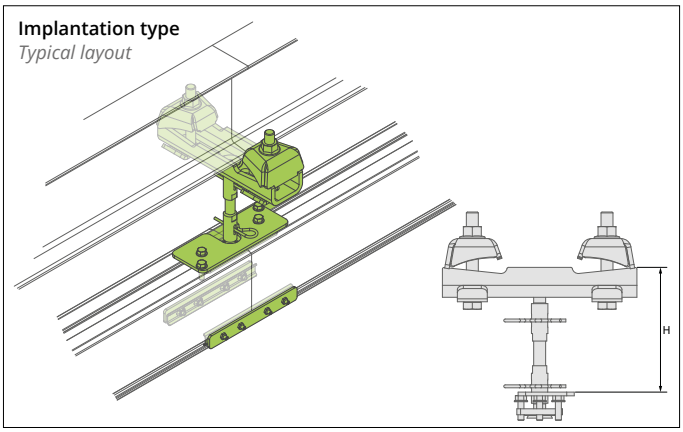

Muffe mit Drehgelenk zur Befestigung an der Stahlkonstruktion.
Universalmuffe für alle Schienenquerschnitte.
Ermöglicht die Verdoppelung des Einstellbereichs.

Articulated junction to be fixed under a structural beam.
Universal junction for all track sections.
Allowed you to increase adjustment range (X2).

Art.-Nr. Item.Nr	Tragfähigkeit Load	IPE	H
30320DR	1200 Kg	80-300	190 mm
30320LDR	1200 Kg	300-600	190 mm

Muffe mit Drehgelenk Unterteil 30320B

Bottom articulated junction 30320B

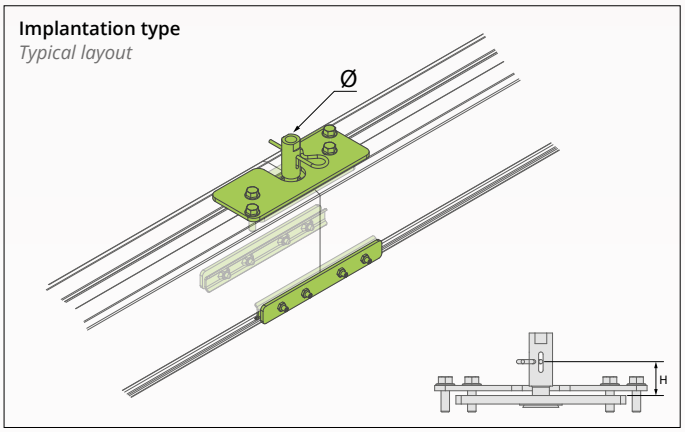

Universalmuffe für alle Schienenquerschnitte.
Kann nicht alleine verwendet werden.

Universal junction for all track sections.
Can not be use alone.

Art.-Nr. Item.Nr	Tragfähigkeit Load	Ø Mutter	H
30320B	1200 Kg	M16	32,5 mm

Muffen
Junctions

Deckenmuffe 30320PL
Ceiling junction 30320PL

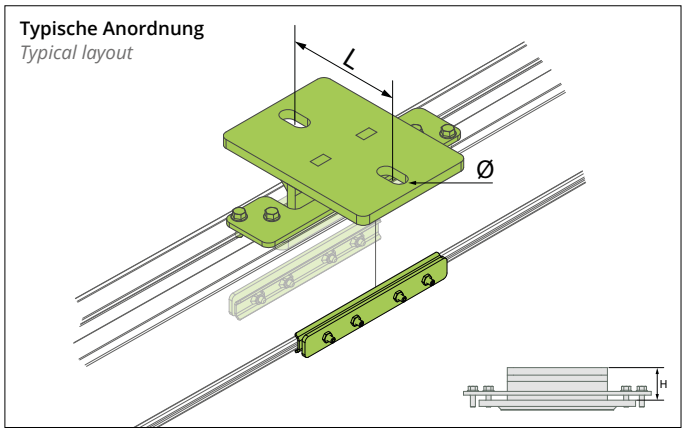

Starre Muffe zur Deckenbefestigung.

Rigid junction to be fixed under the ceiling.

Art.-Nr. Item.Nr	Tragfähigkeit Load	L	H	Schrauben-Ø Ø screw
30320PL	1200 kg	150 mm	52 mm	20 mm

Kurze Aufhängung 30320CC
Short roof hanger 30320CC

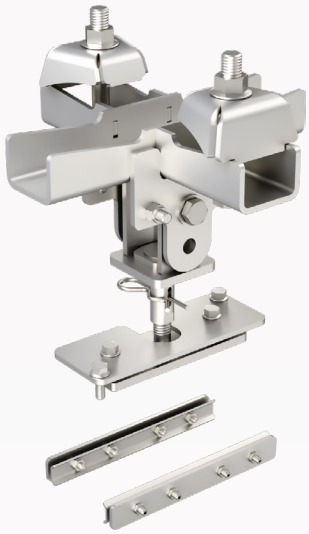

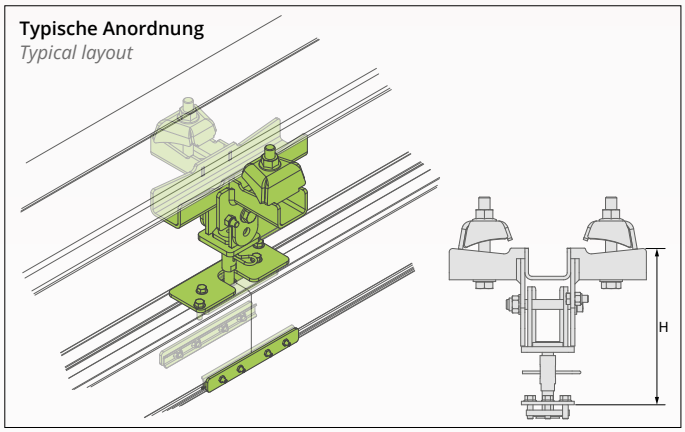

Kurze Aufhängung zur Befestigung an der Stahlkonstruktion. Max. Neigungswinkel 25°.

Short roof hanger, to be fixed under beams. Tilt angle 25°.

Art.-Nr. Item.Nr	Tragfähigkeit Load	H	IPE ⊥ *	IPE // *
30320CC	600 kg	230 mm	80-300	200-300
30320LCC	600 kg	230 mm	300-600	300-600

*⊥ **Quer zur Laufbahn.**
Perpendicular to the running way.

*// **Parallel zur Laufbahn.**
Parallel to the running way.

Aufhängung 30320CLSP
Roof junction 30320CLSP

Typische Anordnung
Typical layout

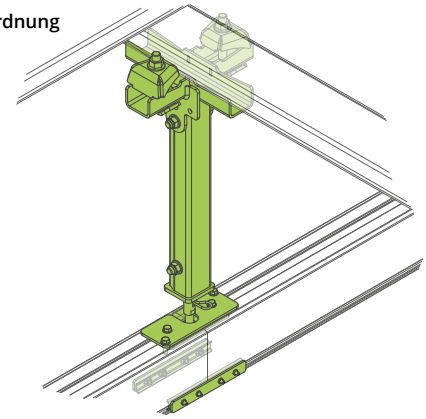

Aufhängung in Speziallänge.
Bitte die gewünschte Höhe für die Kalkulation angeben.
Max. Neigungswinkel 25°.
Ist die Höhe größer als 750 mm, bitte die Dreiecksaufnahme 10507CT verwenden.

Special length roof junction.
Please give the height you need and we will give you an offer.
Tilt angle 25°.
When the height of roof hanger exceeds 750 mm, please use stabilisation 10507CT.

Art.-Nr. Item.Nr	Tragfähigkeit Load	IPE ⊥ *	IPE // *
30320CLSP	600 kg	80-300	200-300
30320LCLSP	600 kg	300-600	300-600

*⊥ **Quer zur Laufbahn.**
Perpendicular to the running way.

*// **Parallel zur Laufbahn.**
Parallel to the running way.

Aufhängung 30321CLSP
Ceiling roof junction 30321CLSP

Typische Anordnung
Typical layout

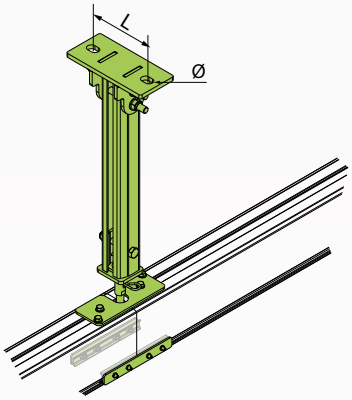

Aufhängung in Speziallänge.
Bitte die gewünschte Höhe für die Kalkulation angeben.
Ist die Höhe größer als 750 mm, bitte die Dreiecksaufnahme 10507CT verwenden.

Special length ceiling roof junction.
Please give the height you need and we will give you an offer.
When the height of roof hanger exceeds 750 mm, please use stabilisation 10507CT.

Art.-Nr. Item.Nr	Tragfähigkeit Load	L	Schrauben-Ø Ø screw
30321CLSP	600 kg	150 mm	20 mm

Muffen
Junctions

Aufhängung Unterteil 30320CB
Bottom roof junction 30320CB

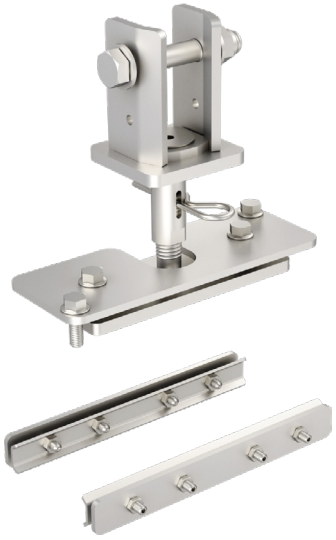

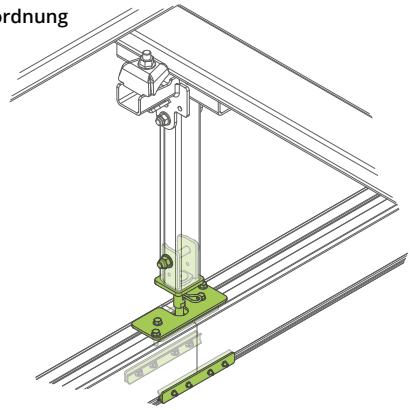

Untere Aufhängung für die Laufbahn.

Bottom roof junction for the running way.

Art.-Nr. Item.Nr	Tragfähigkeit Load	IPE
30320CB	600 kg	80-300

Zusammensetzbare Aufhängung
To be composed roof hanger

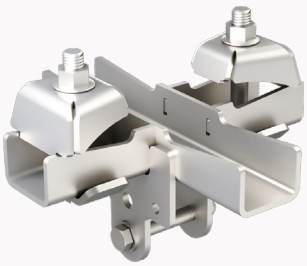

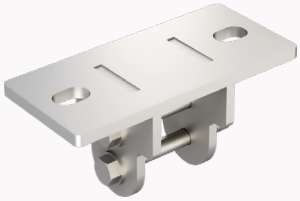

Art.-Nr. Item.Nr	Tragfähigkeit Load
30310CH	600 kg
30310LCH	600 kg
10606CH	600 kg

Art.-Nr. Item.Nr
Profil 9050

Art.-Nr. Item.Nr	Tragfähigkeit Load
30310CB	600 kg
30320CB	600 kg

Rollwagen
End crane trolleys

Einfacher Rollwagen 30330
Simple end crane trolley 30330

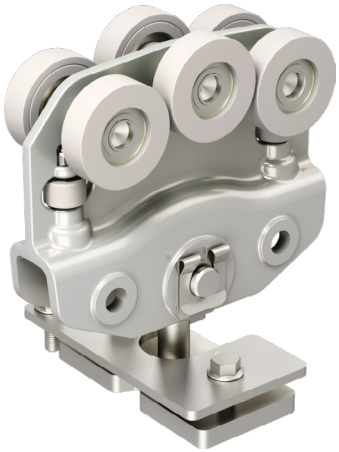

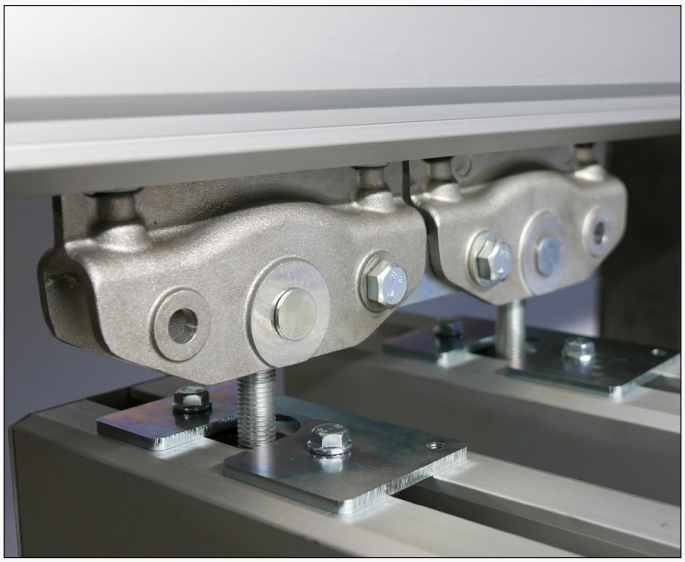

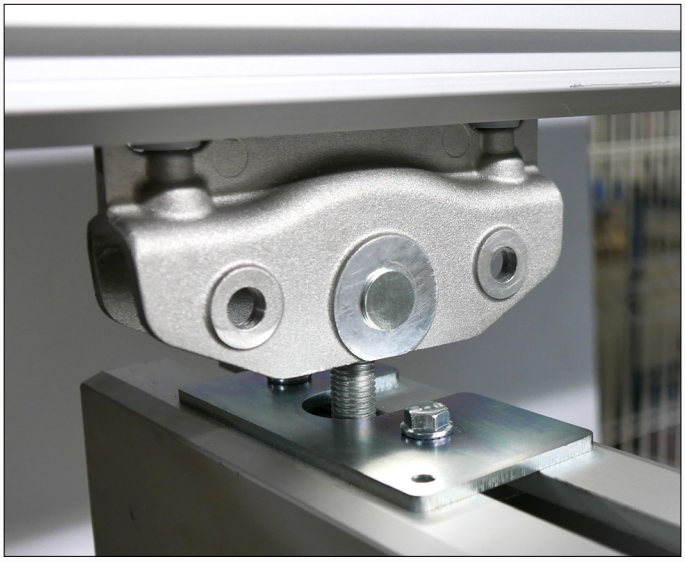

Typische Anordnung
Typical layout

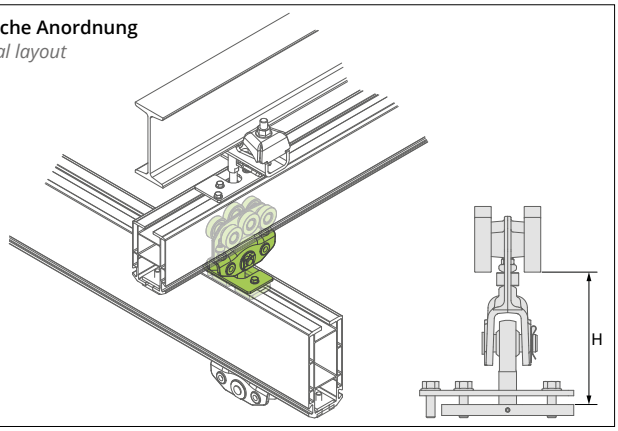

Einfacher Rollwagen für Kranbahn.

Simple end crane trolley for our cranes.

Art.-Nr. Item.Nr	Tragfähigkeit Load	H
30330	600 kg	122 mm

Rollwagen
End crane trolleys

Einfacher Rollwagen HPR 30330HPR
Simple HPR end crane trolley 30330HPR

Typische Anordnung
Typical layout

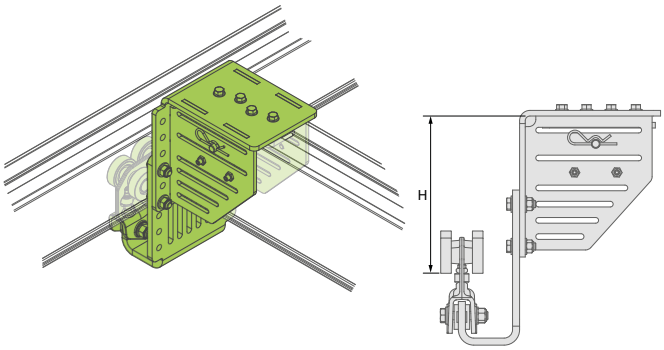

Einfacher RollwagenHPR:
- Einsetzbar für eine max. Spannweite von 3,5 m
- Höhenverstellbar je nach Begebenheiten vor Ort
- Einstellung alle 30 mm, Weite 90 mm.

Simple HPR end crane trolley:
- Usable for a maximum span of 3.5 m
- Adjustable in height according to the constraints of the area
- Adjustment every 30 mm, amplitude of 90 mm.

Art.-Nr. Item.Nr	Tragfähigkeit Load	H min.	H max.
30330HPR	600 kg	135 mm	225 mm

Nicht mit Schiene 30400 verwenden.
Don't use with the track 30400.

Doppelrollwagen HPR 30330HPRD
Double HPR end crane trolley 30330HPRD

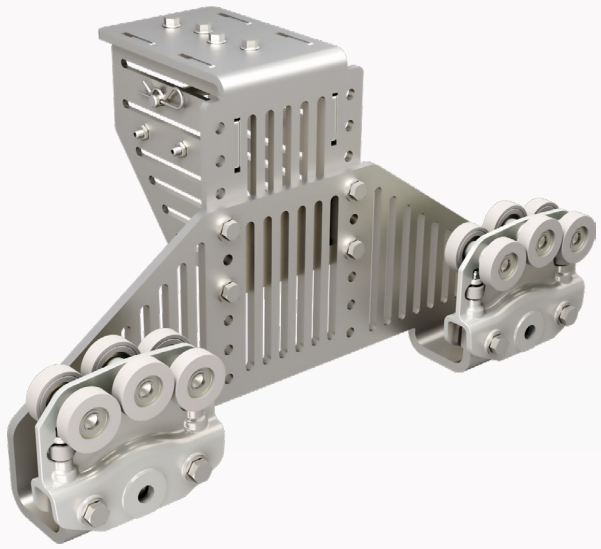

Typische Anordnung
Typical layout

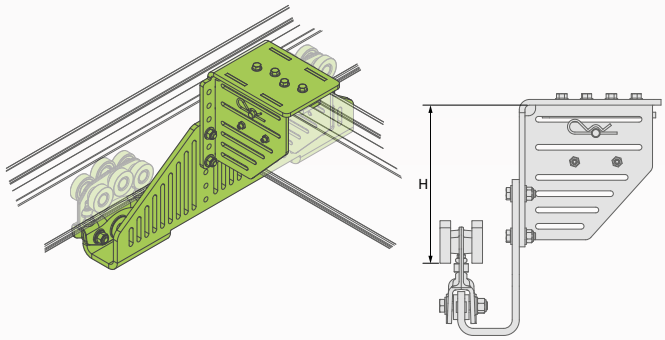

Doppelrollwagen HPR:
- Einsetzbar für alle Spannweiten
- Höhenverstellbar je nach Begebenheiten vor Ort
- Einstellung alle 30 mm, Weite 90 mm.

Double HPR end crane trolley:
- Usable for all span
- Adjustable in height according to the constraints of the area
- Adjustment every 30 mm, amplitude of 90 mm.

Art.-Nr. Item.Nr	Tragfähigkeit Load	H min.	H max.
30330HPRD	1200 kg	135 mm	225 mm

Nicht mit Schiene 30400 verwenden.
Don't use with the track 30400.

Rollwagen für zwei Träger 30330BP
Double girder end crane trolley 30330BP

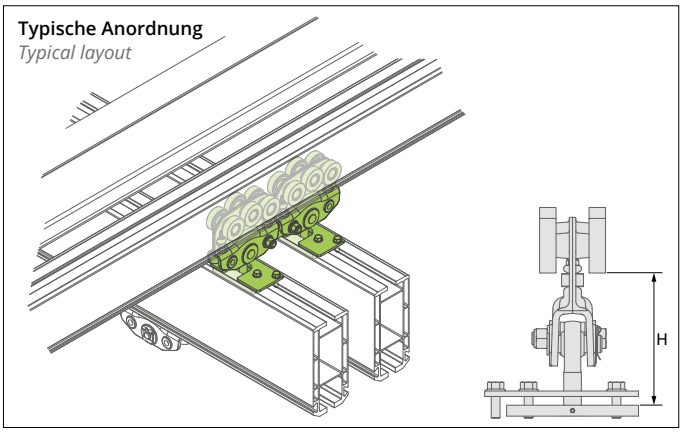

Rollwagen für Zweiträgerbrückenkrane.
Lösung zur Vergrößerung der zulässigen Spannweite je nach Last.

End crane trolley for double-girder cranes.
A solution that increases the span according to the load.

Art.-Nr. Item.Nr	Tragfähigkeit Load	H	Schienenabstand Distance beetween tracks
30330BP	1200 kg	121 mm	175 mm

Doppelrollwagen 30330D
Double end crane trolley 30330D

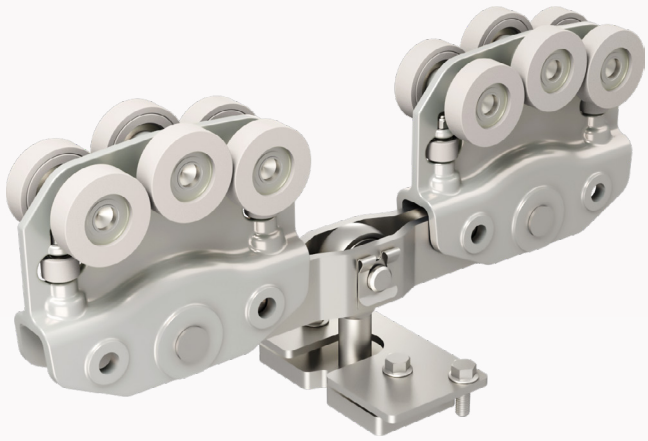

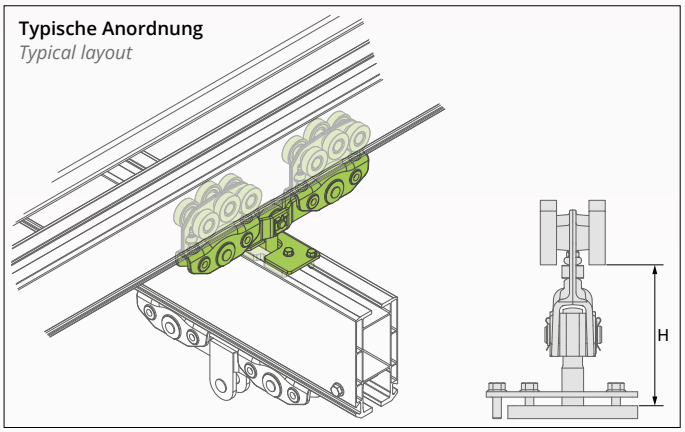

Doppelrollwagen für Krananlagen.

Double end crane trolley for cranes.

Art.-Nr. Item.Nr	Tragfähigkeit Load	H
30330D	1200 kg	131 mm

Laufwagen
Trolleys

Einfacher Laufwagen 30340
Simple trolley 30340

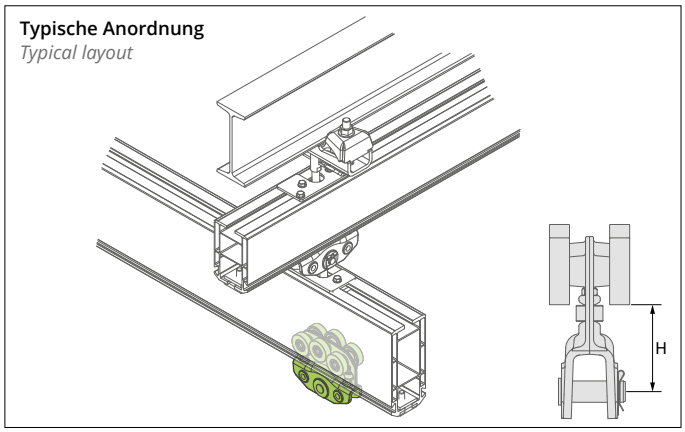

Einfacher Laufwagen mit seitlichen Führungen.
Universallaufwagen für alle Schienenquerschnitte.

Single load-carrying trolley with lateral guides.
Universal for all track sections.

Art.-Nr. Item.Nr	Tragfähigkeit Load	H
30340	600 kg	65 mm

Laufwagen für Zweiträgerbrückenkrane 30340BP
Double girder trolley 30340BP

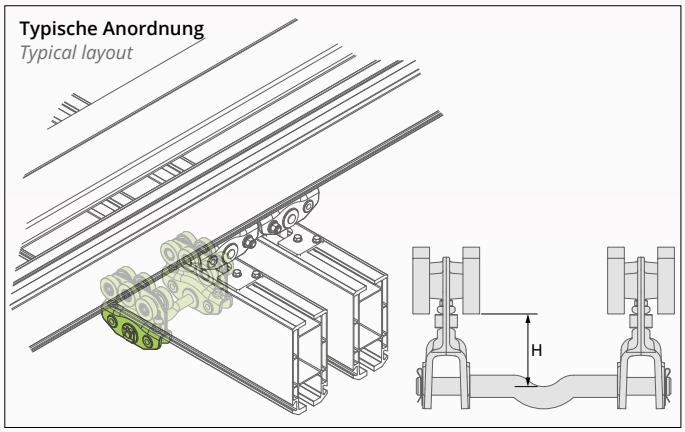

Doppellaufwagen für Zweiträgerbrückenkrane.

Double trolley for double girder cranes.

Art.-Nr. Item.Nr	Tragfähigkeit Load	H	Schienenabstand Distance beetween tracks
30340BP	1200 kg	65 mm	175 mm

Teleskoplaufwagen 30340TL
Telescopic trolley 30340TL

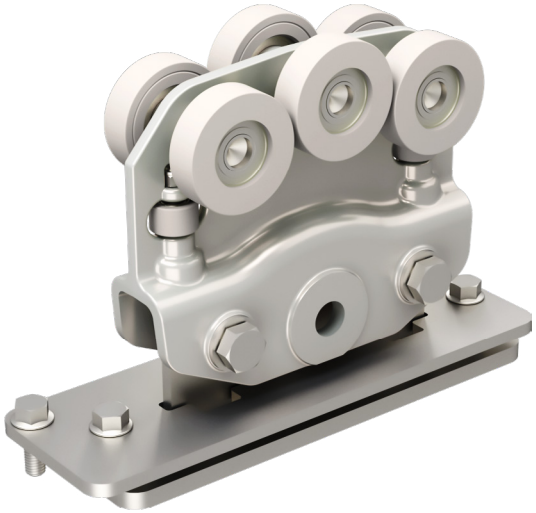

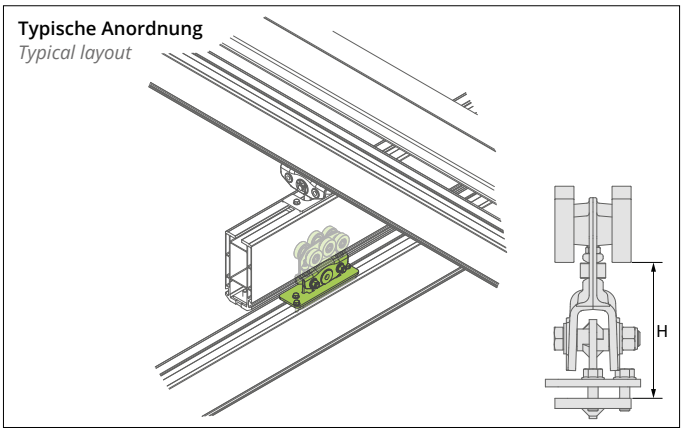

Laufwagen für Teleskopträger.
Für Unterstützung bei der Planung stehen wir Ihnen gerne zur Verfügung.

Telescopic beam trolley.
Please consult us for conception design.

Art.-Nr. Item.Nr	Tragfähigkeit Load	H
30340TL	600 kg	107 mm

Automatisches Rückstellung 30340TLR
Automatic return system 30340TLR

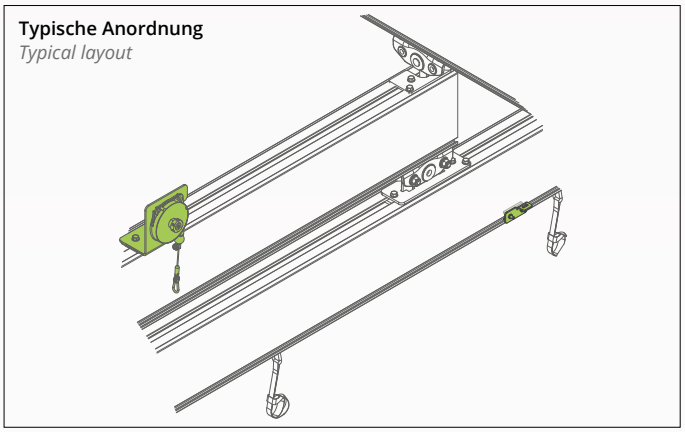

Einstellbares, automatisches Rückstellsystem des Teleskopträgers.

Adjustable automatic return system of the telescopic beam.

Art.-Nr. Item.Nr	Einstellbereich Adjustment range	Seillänge Cable length
30340TLR	0,4-1 kg	1,60 m

Laufwagen
Trolleys

Doppellaufwagen 30340D
Double trolley 30340D

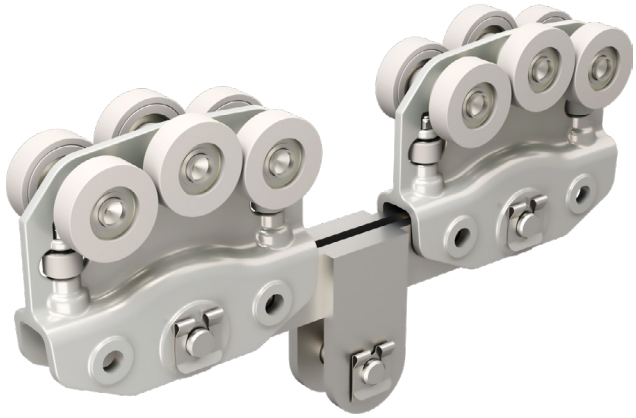

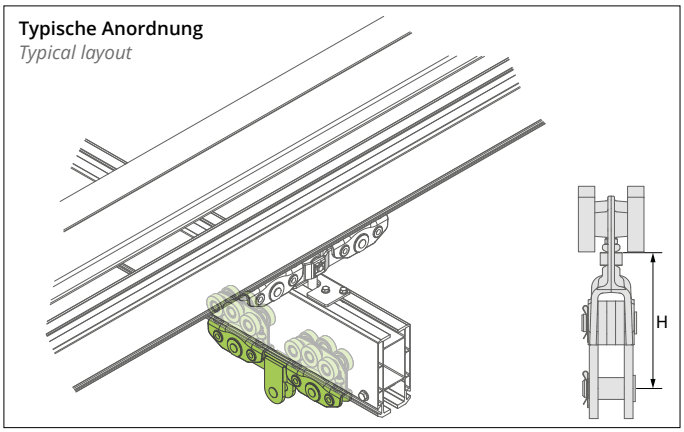

Doppellaufwagen für Schwerlasten.

Double trolley for heavy load.

Art.-Nr. Item.Nr	Tragfähigkeit Load	H
30340D	1200 kg	125 mm

Stopper
End stops

Mechanischer Stopper 30360BM
End stop 30360BM

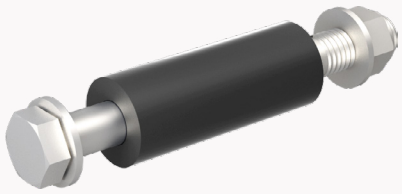

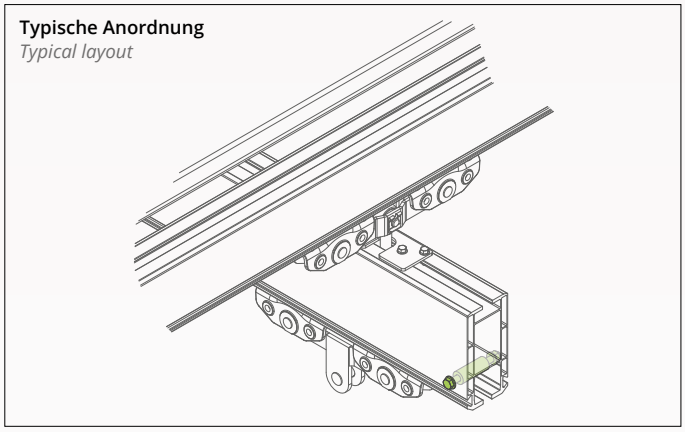

Einstellbarer Stopper 9169
Adjustable end stop 9169

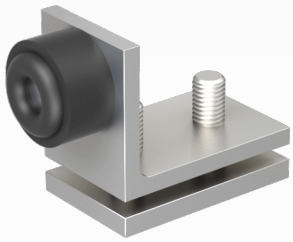

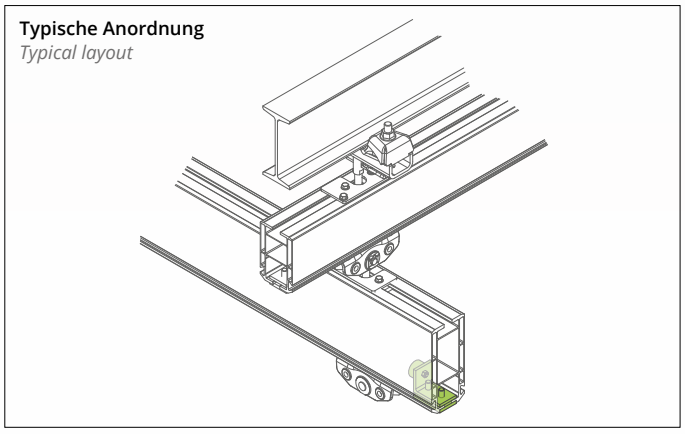

Rundkabelwagen
Round cable carrier

Fixpunkt Rundkabel 9454R
Fixed point for round cable 9454R

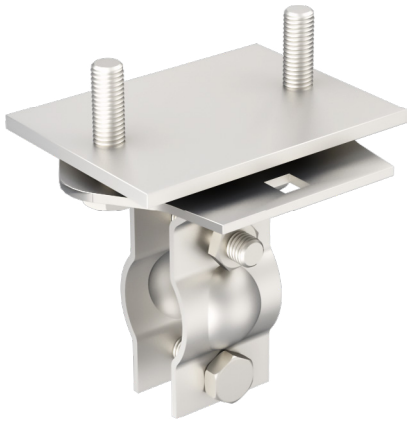

Typische Anordnung
Typical layout

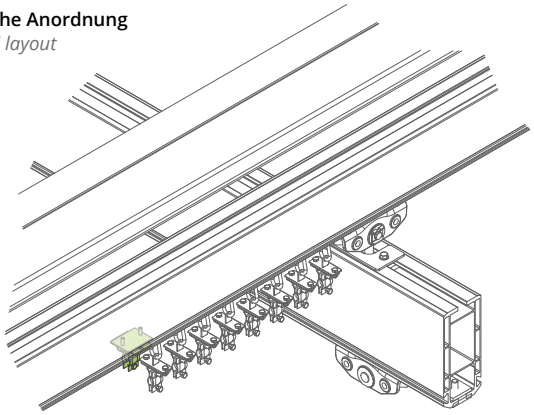

Fixpunkt für Rundkabelträger zur Verwendung für Laufbahn und Träger.

Fixed point for round cable, to be used for the running way and cranes.

Art.-Nr. Item.Nr	Tragfähigkeit Load
9454R	10 kg

Rundkabelwagen 30350PCR
Round cable carrier 30350PCR

Typische Anordnung
Typical layout

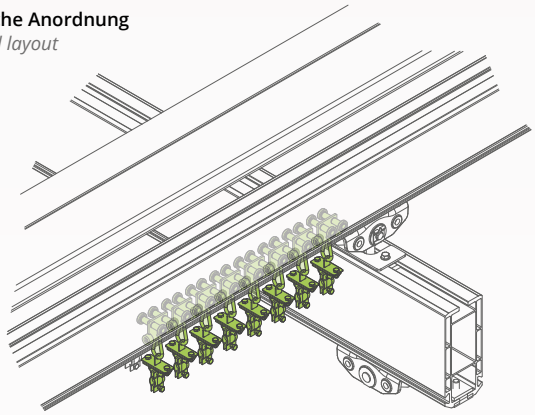

Rundkabelwagen zur Verwendung für Laufbahn und Träger.

Round cable carrier, to be used for the running way and cranes.

Art.-Nr. Item.Nr	Tragfähigkeit Load
30350PCR	10 kg

Flachkabelwagen
Flat cable carrier

Fixpunkt Flachkabel 9454PS
Fixed point for flat cable 9454PS

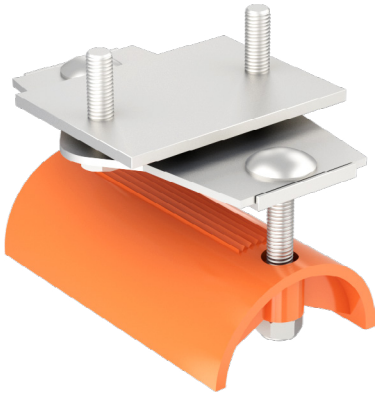

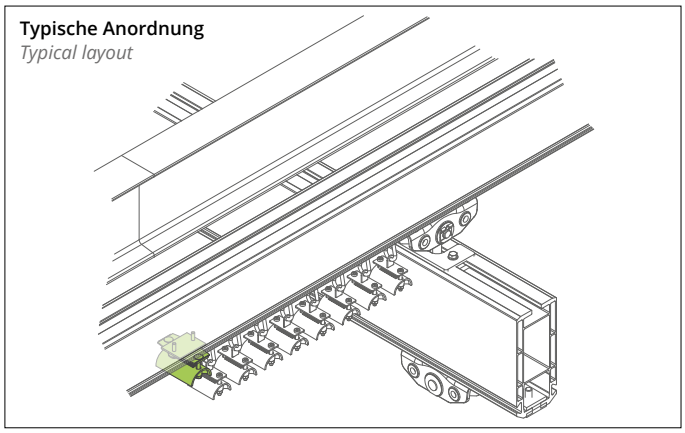

Fixpunkt für Flachkabelträger zur Verwendung für Laufbahn und Träger.

Fixed point for flat cable, to be used for the running way and cranes.

Art.-Nr. Item.Nr	Tragfähigkeit Load
9454PS	10 kg

Flachkabelwagen 30350PCP
Flat cable carrier 30350PCP

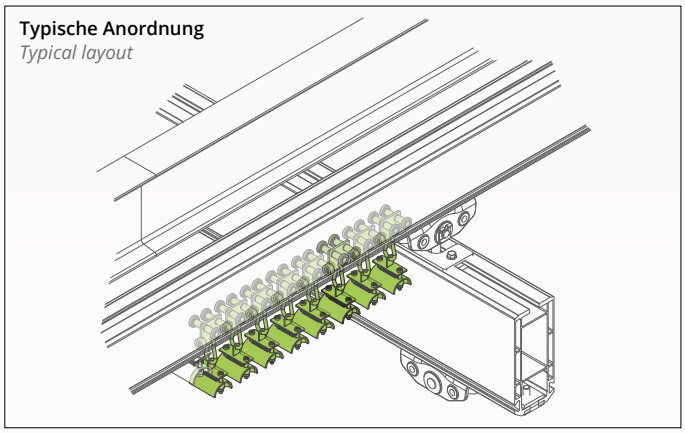

Flachkabelwagen zur Verwendung für Laufbahn und Träger.

Flat cable carrier, to be used for the running way and cranes.

Art.-Nr. Item.Nr	Tragfähigkeit Load
30350PCP	10 kg

Schlauchwagen
Vaccum hose carier

Fixpunkt Schlauchträger 9454T
Vaccum hose fixed point 9454T

Typische Anordnung
Typical layout

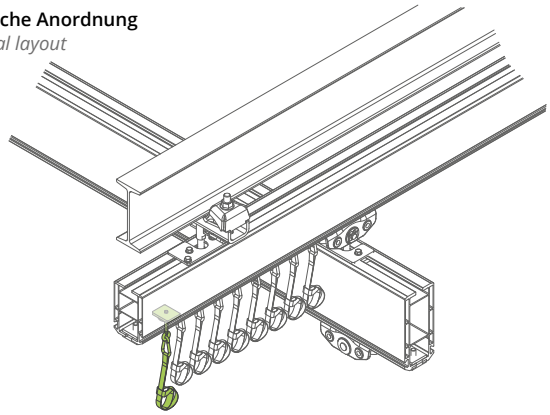

Fixpunkt Schlauchträger zur Verwendung für Laufbahn und Träger.

Vaccum hose fixed point, to be used for the running way and cranes.

Art.-Nr. Item.Nr	Tragfähigkeit Load
9454T	5 Kg

Schlauchwagen 30350PT
Vaccum hose carrier 30350PT

Typische Anordnung
Typical layout

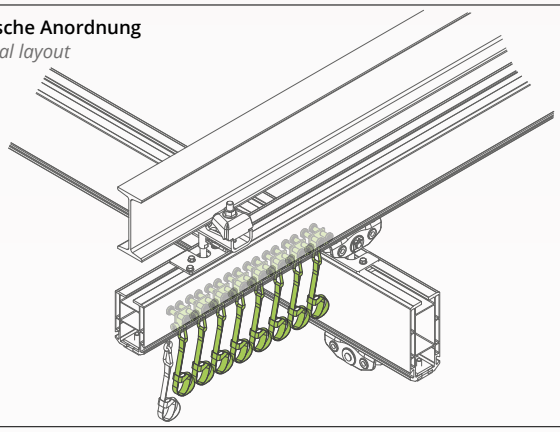

Vakuumschlauchwagen zur Verwendung für Laufbahn und Träger.

Vaccum hose carrier, to be used for the running way and cranes.

Art.-Nr. Item.Nr	Tragfähigkeit Load
30350PT	5 Kg

Elektrifizierung
Electrification

Kurze Aufhängung 30380ELEC
Short hanger 30380ELEC

Typische Anordnung
Typical layout

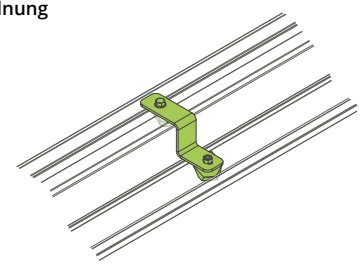

Schnellaufhängung für die Querschnitte 30400, 30500 und 30600. Position alle 1.250 mm einstellbar.

Quick hanger for 30400, 30500 and 30600 tracks. Adjustable position to 1250 mm.

Lange Aufhängung 30381ELEC
Long hanger 30381ELEC

Typische Anordnung
Typical layout

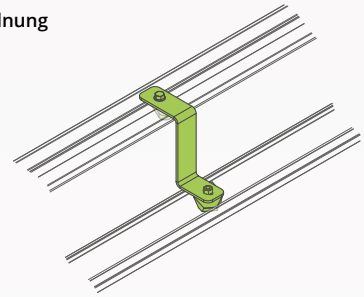

Schnellaufhängung für die Querschnitte 30600, 30700, 30800 und 30900.
Position alle 1.250 mm einstellbar.

Quick hanger for 30600, 30700, 30800 and 30900 tracks. Adjustable position to 1250 mm.

Schiene 30382ELEC
Electric track 30382ELEC

Typische Anordnung
Typical layout

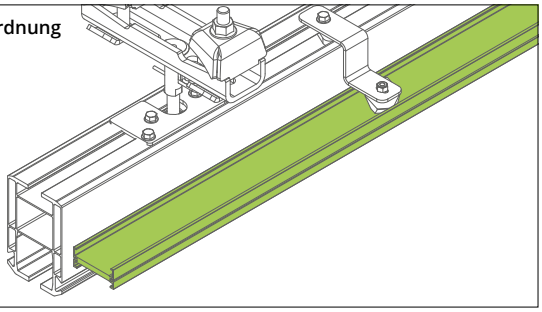

Verwendung im Innenbereich zwischen -30 °C und 60 °C. Zulässige Stromstärke: 25 A bei 100 % und 32 A bei 60%. Spannung: Max. 500V - Impedanz: 4,25 Ohm/1.000 m. Leiterquerschnitt: 4 mm². 5 m lang.

Interior use only - Operating temperatur: -30°C to +60°C - Admissible current: 25A (Duty cycle 100%) and 32A (Duty cycle 60%). Nominal insulation voltage: 500 V Max - Impedance: 4.25 Ohm/1000 meter - Copper cross-section: 4 mm². Length: 5 m.

Verbindung Laufwagen 30383ELEC
Trolley connection 30383ELEC

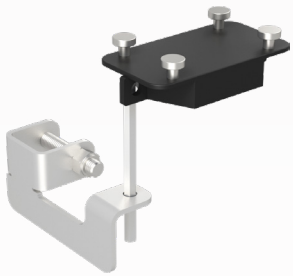

Typische Anordnung
Typical layout

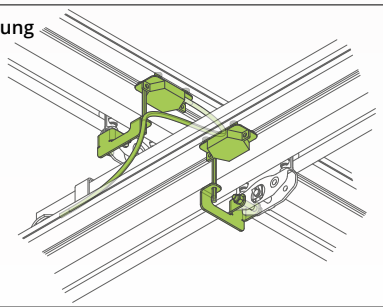

Für alle Purtec Laufwagen und Schienen von Mantion geeignet. Zulässige Stromstärke Stromaufnehmer: 16 A. 1 m langes Kabel 5G1 im Lieferumfang enthalten.

Universal trolley for all track sections.
- Permissible currrent: 16 Amp.
- With one meter cable 5G1

Muffe 30384ELEC
Junction 30384ELEC

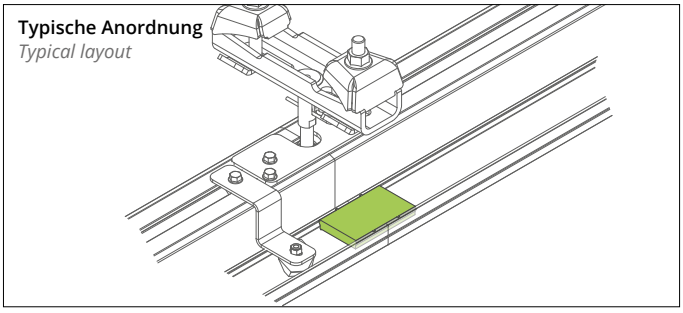

Schienenverbindung durch Stecken. Mechanische Verriegelung der Verbindung.

Rail junction by spiting. Mechanical connection between track element.

Verankerungsstift 30385ELEC
Anchor pin 30385ELEC

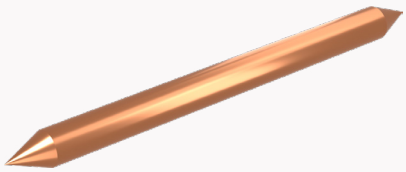

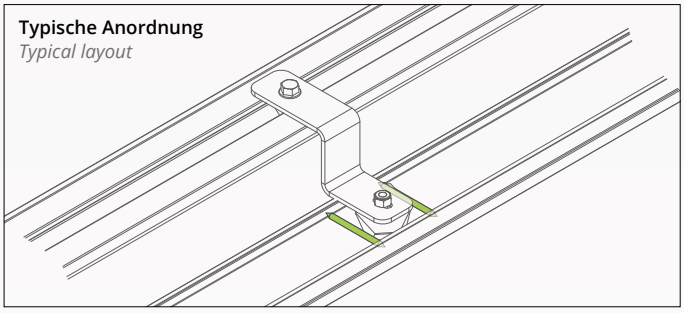

AUF beiden Seiten der Befestigung in der Mitte positionieren.

Place both sides of an holder at middle length.

Schutz der Enden 30386ELEC
End cap 30386ELEC

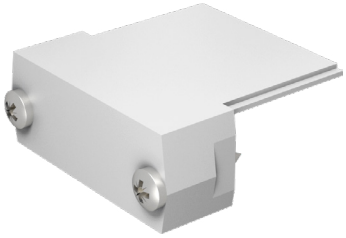

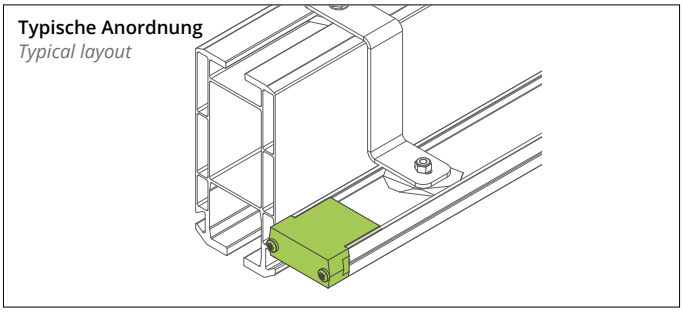

Schutz der Enden. Für Kabel mit einem Durchmesser kleiner oder gleich 13 mm.

End cap protection. For Cable diameter 13 mm max.

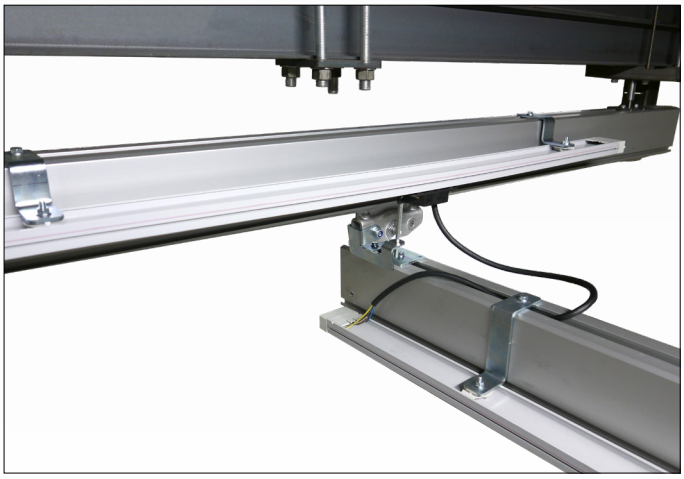

Abdeckkappen für Schienen

Track Caps

Art.-Nr. Item.Nr	Passendes Profil Associated profile	Höhe H (mm) Height H (mm)	Breite L (mm) Width L (mm)
30410	30400	95,3	93
30510	30500	120,3	95
30610	30600	155,3	98
30710	30700	190,3	100
30810	30800	215,3	100
30910	30900	230,3	100

Typische Anordnung
Typical layout

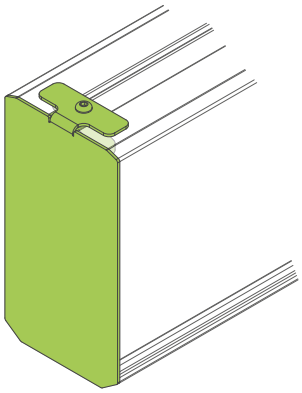

Zeichnung
Drawing

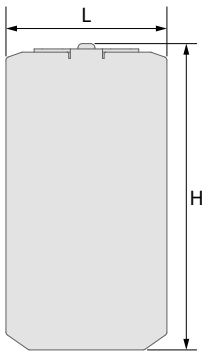

Bohrschablonen
Drilling templates

Bohrschablone 30370GAB
Template 30370GAB

Bohrung für Muffe
Drilling of the junction

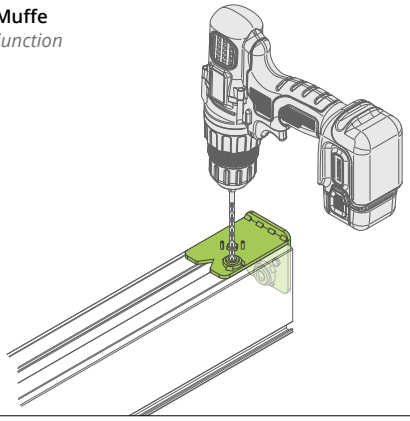

Bohrung für Aufhängung
Drilling of the junction

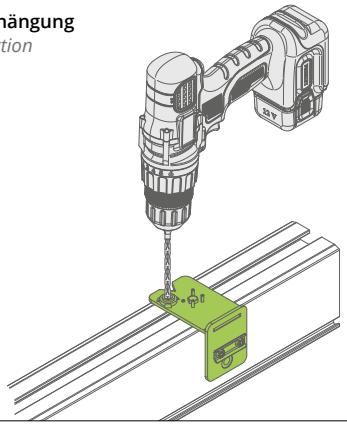

Bohrung für Stopper
Drilling of the end stop

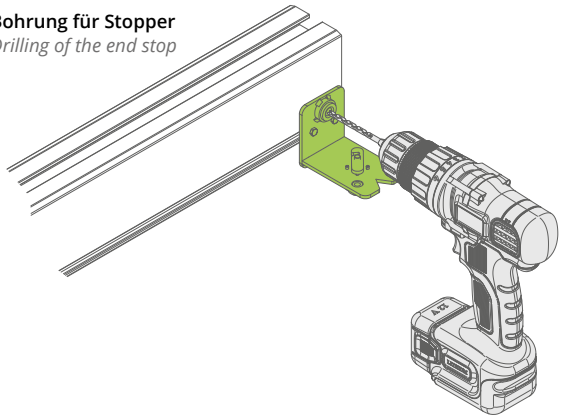

Bohrschablone 30371GAB
Template 30371GAB

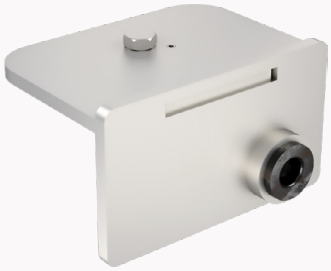

Bohrung der Schiene für Rollwagen HPR
Drilling of the track for HPR end crane trolley

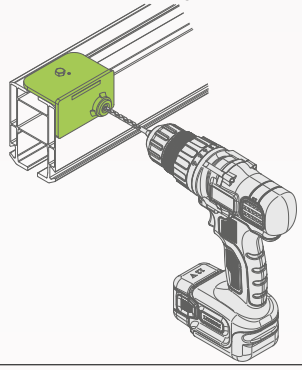

Bohrschablone 10507GAB
Template 10507GAB

Bohrung der Schiene für Aufhängung
Drilling of the track for the roof hanger

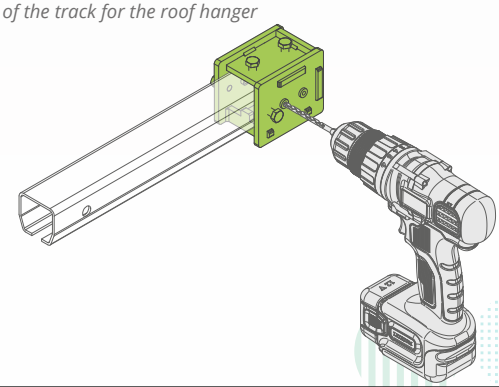

Verwendung der Bohrschablone siehe technische Anleitung.
Please refer to our technical notes for these components.

Zubehörteile
Accessories

Sicherheitsseil 10KCSZIP
Safety line 10KCSZIP

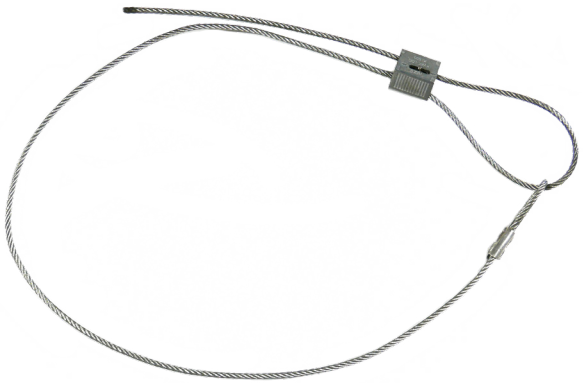

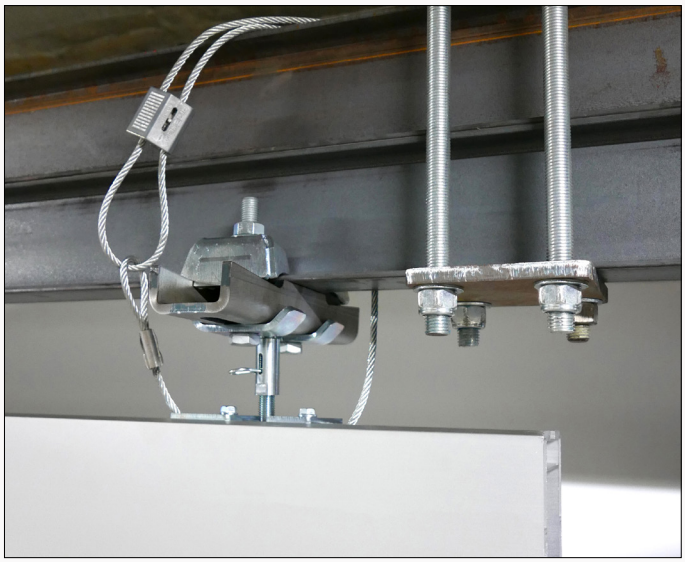

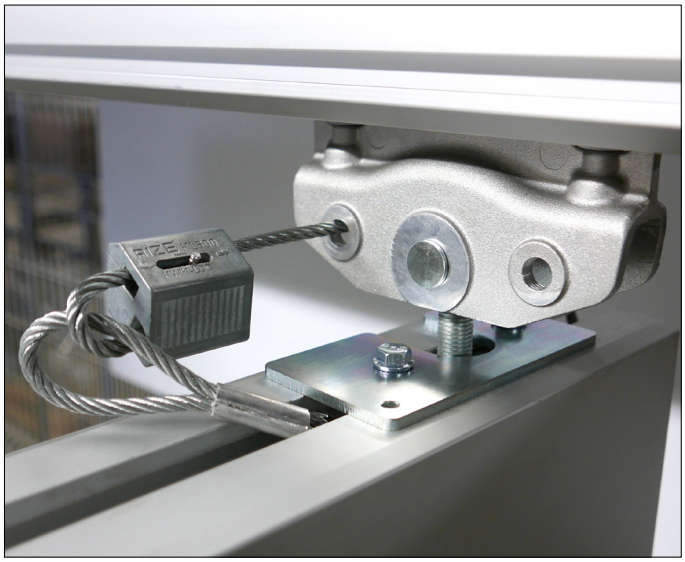

Art.-Nr. Item.Nr	Tragfähigkeit Load	Seillänge Cable length
10KCSZIP	1200 kg	2 m

Typische Anordnung
Typical layout

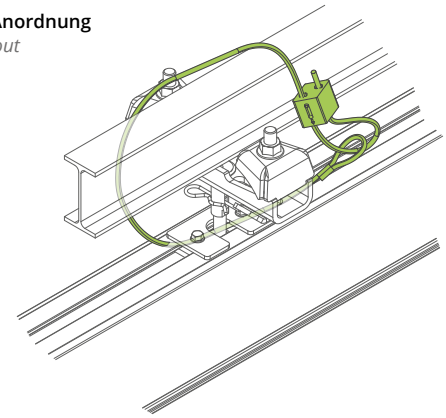

Einbauart
Typical layout

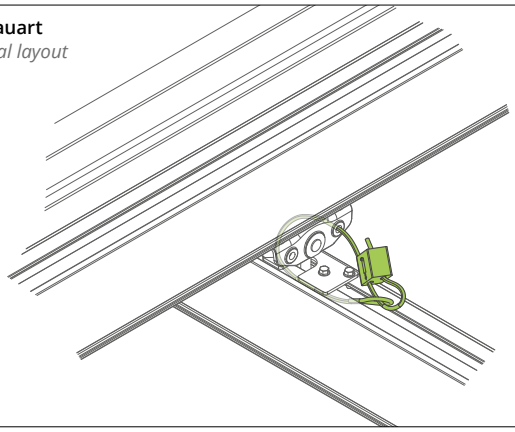

Montagevideos & Montageanleitung

mounting videos & installation instructions

Unsere Montagevideos und unsere Montageanleitung finden Sie auf:
www.förderlösung.de

Our mounting videos and our installation instructions are available on:
handling.mantion.com

Montageanleitung

Installation instruction

Montagevideo
Mounting video

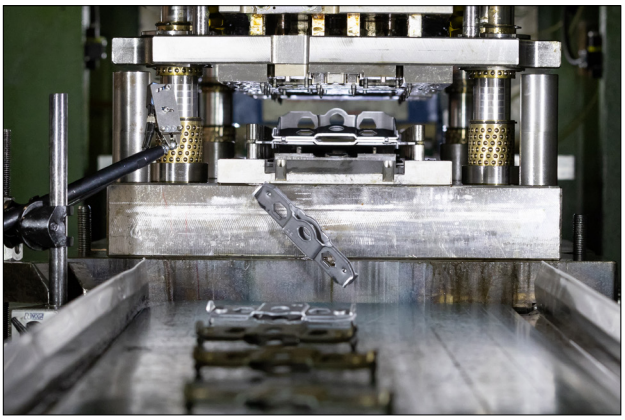

PURTEC *by MANTION* bedeutet auch:
PURTEC by MANTION is also:

PURTEC von MANTION bietet auch eine große Auswahl an Aluminium-Auslegerkränen an: Säulenschwenkkräne und Wandschwenkkräne.
FORDERN SIE UNSEREN KATALOG 832J AN

PURTEC by MANTION offers also a large range of aluminium jib cranes: column slewing jib crane and wall slewing jib crane.
ASK OUR CATALOGUE 832J

KATALOG 832J-D
Catalogue 832J-D

Kranbrücken aus STAHL und EDELSTAHL:
STEEL and STAINLESS STEEL cranes:

Schwenkkräne aus STAHL und EDELSTAHL:
STEEL and STAINLESS STEEL jibs:

Sonstiges
Other

www.förderlösung.de

Unser Kalkulationsprogramm finden Sie demnächst auf
www.förderlösung.de

Fordern Sie Ihre Zugangsdaten an, um sich anzumelden und auf die technischen Datenblätter zugreifen zu können.

Our programm to calculate your crane will be available soon on handling.mantion.com

Ask us for Login and password in order to use it and have acces to the online technical documentation.

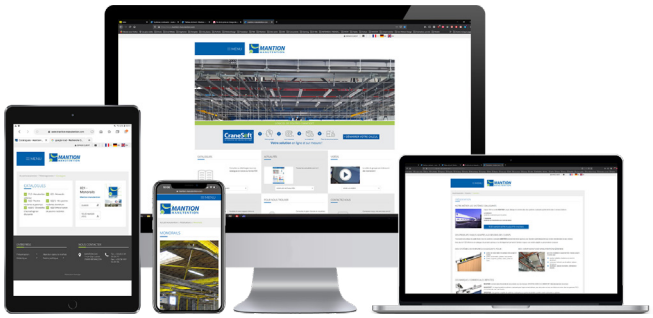

Mit der HERCULE Serie bietet PURTEC *by MANTION* zudem eine große Auswahl an Einschienenbahnen:
- Förderanlagen mit elektrischem Antrieb, Hubstationen etc.
- Weichen, Drehscheiben, Verteiler mit Rastung etc.

FORDERN SIE UNSEREN KATALOG 821 AN

Thanks to its HERCULE track, PURTEC by MANTION offers also a large range of material for monorail:
- motorised conveyors, drop sections...
- switches, turn-tables...

ASK OUR CATALOGUE 821

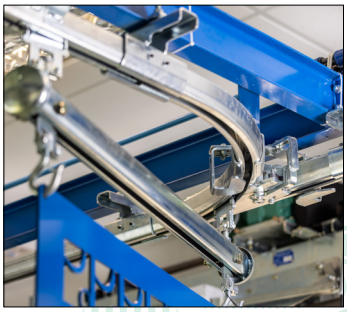

MADE IN FRANCE

PURTEC BY MANTION

MANTION® SAS
7 rue Gay Lussac | FRANCE - 25000 Besançon
Tel. + 33 3 81 50 56 77 | Fax. + 33 3 81 53 29 76
E-mail: mantion@mantion.com

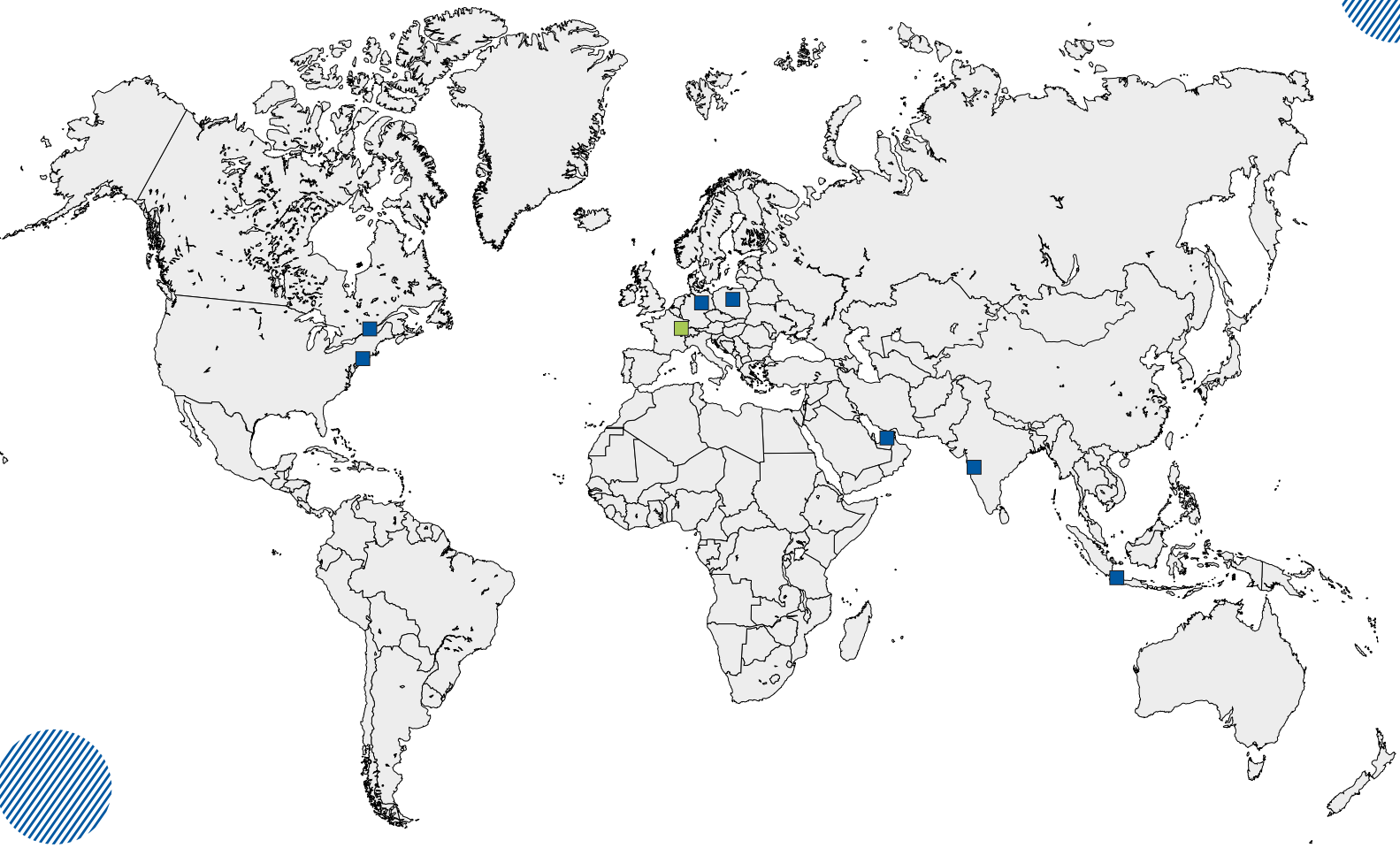

Deutschland / Österreich
Germany / Austria
Mantion Baubeschläge GMBH

Dieselstraße 18
D-42579 HEILIGENHAUS
Tél. + 49 2056 58 26 90
Fax. + 49 2056 58 26 99
Email : info@mantion.de
www.mantion.de

Mittlerer Osten
Middle East
Dubaï Branch Office

Jafza South, unit no. S101 23 O 032,
Jebel Ali Free Zone, Dubai, UAE
Dubai & Bahrain : Tél. +971 56 174 58 44
Reste du Moyen Orient : +971 56 739 66 11
Email : export@mantion.com
www.mantion.com

Südostasien
South-East Asia
Mantion South-East Asia

Sovereign Plaza Lantai 8 Unit D E
Jl. TB Simatupang No.Kav. 36, Kec. Cilandak,
Jakarta Selatan, 12430
INDONESIA
Email : export@mantion.com
www.mantion.com

Osteuropa
East Europe
Mantion Polska

ul Boruty 2a
PL-03 769 WARSZAWA
Tél. + 48 22 818 77 22
Fax. + 48 22 818 99 78
Email : biuro@valcomp.com.pl
www.valcomp.com.pl

Indien
India
Mumbai Branch Office

G-19, T.V. Estate, 248/A, S.K. Ahire Marg. Worli
Mumbai - 400030. INDIA
Mobile. +91 (0) 9819 30 38 78
Email : support.india@mantion.com
www.mantion.com

Nordamerika
North America

Mantion Canada

12-360 boul. Séminaire N
Saint-Jean-sur-Richelieu
Québec J3B 5L1
Tél. + 1 (450) 529 1315
E-mail : contact@mantion-na.com
www.mantion.ca

Mantion USA

450 7th avenue, suite 1501
New York NY 10123
Tél. + 1 (475) 289-0254
E-mail : contact@mantion-us.com
www.mantion.us

832CD - PURTEC by MANTION - JUIN 2023

EIN NEUER BLICK AUF DIE HÄNGEFÖRDERTECHNIK
A NEW GLANCE AT THE MANUEL OPERATED HANDLING SYSTEM